43. týden 2016

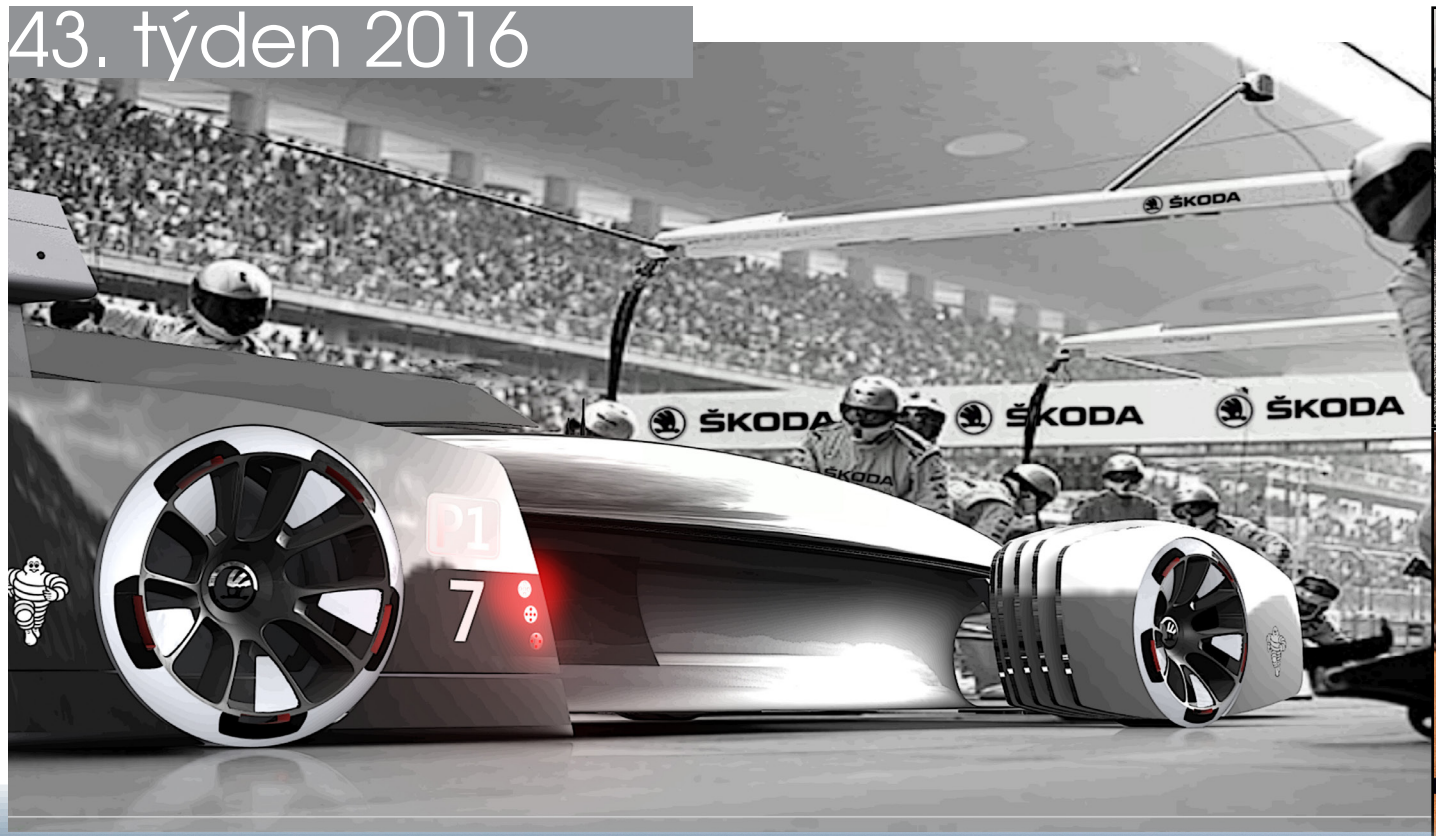

AutoTablet.cz

novinky z www.autoweek.cz

pokud chcete něco navíc, stáhněte si jako pdf

Opel Zafira s mnoha vylepšeními

Opel uvádí na trh modernizovaný kompaktní minivan Zafira. Hlavní změny se týkají použití nových informačních a komunikačních technologií a nabídky adaptivního osvětlení AFL s LED světlomety.

V roce 1999 Opel uvedl do segmentu kompaktních minivanů integrovaný systém sedmi sedadel. Od té doby už prodal 2,7 milionu těchto praktických víceúčelových automobilů, a to jak rodinám, tak i firmám, hledajícím prostorné a variabilní vozidlo pro pohodlné cestování na dlouhé vzdálenosti. Segment kompaktních minivanů je sice v poklesu, nicméně i nadále představuje okolo 5 % evropského trhu. Pro zájemce o tyto vozy Opel i nadále nabízí Zafiru.

Modernizovaná Zafira si uchovává osvědčené kvality odcházející Zafiry Tourer, tedy systém sedadel Flex7, ergonomická přední sedadla s certifikátem AGR (Aktion Gesunder Rücken - Kampaň za zdravá záda), nosič čtyř jízdních kol FlexFix na zádi nebo adaptivní podvozek FlexRide. K tomu přidává výraznější design karoserie, vycházející z nového tvaru světlometů, a zcela nově řešený interiér na základě uspořádání známého z nové generace modelu Astra.

Zcela nový je dotykový 7“ displej infotainmentu, který umožnil zredukovat počet ovladačů na minimum. Pro novou Zafiru se nabízejí dva systémy infotainmentu IntelliLink nejnovější generace. Zatímco R4.0 IntelliLink umožňuje připojení smartfonů, Navi 950 IntelliLink je určen pro ty, kteří preferují systém s integrovanou navigací.

Telematický asistenční systém OnStar má funkci automatického hlášení nehody a další funkce. Spolu se systémem Navi 950 umožňuje i nahrávání zadaných navigačních cílů na dálku. Opel OnStar může proměnit vůz v 4G/LTE Wi-Fi hotspot s připojením až sedmi koncových zařízení.

Zafira je jediným vozem v segmentu, který je k dispozici s kompletní nabídkou spalovacích motorů. Nabídka zahrnuje vznětové i zážehové motory umožňující provoz nejen na benzin, ale také na LPG a CNG. Rozpětí výkonů sahá od 88 kW (120 k) do 147 kW (200 k).

V pětisedadlové konfiguraci má Zafira zavazadlový prostor základního objemu 710 l, který lze sklopením sedadel ve druhé řadě zvětšit až na 1860 l.

Kompletní ceník a základní data najdete na str. 10 (po stažení pdf verze).

více na
www.autoweek.cz

Das RentAuto nabízí mobilitu i na podzim a v zimě

Autopůjčovna Das RentAuto připravila pro podzimní a zimní období nové vozy značky Volkswagen Užitkové vozy s vysokou úrovní užitných vlastností pro zajištění mobility v mimořádných situacích pro podnikatele i soukromníky pro přepravu většího nákladu i výlety více osob. Půjčovna Das RentAuto úspěšně působí na českém trhu již více než rok. Od ledna do září 2016 bylo uzavřeno celkem 1576 smluv. V současnosti je po celé České republice u 28 prodejců značky Volkswagen Užitkové vozy připraveno celkem 84 vozů. Zákazníci mají na výběr Volkswageny Caravelle, Transporter a Crafter. Půjčovna užitkových vozů Volkswagen Das RentAuto nabízí pronájem vozidel na dobu 1 až 30 dní. Nabídka je rozdělena do dvou časových pásem, která se liší podmínkami pronájmu.
více na www.autoweek.cz

Car4Way postupně přechází na volný carsharing pro Prahu

Carsharing neboli sdílení vozu nabízí možnost jednoduše vyzvednout a vrátit auto okamžitě na ulici bez předávacích formalit. Vše probíhá online a rezervace nezabere více než minutu. Auto využíváte a platíte, jen když ho skutečně potřebujete. V ceně zapůjčení je vše včetně paliva. Existují dvě formy carsharingu, vázaný a volný. V prvním případě je nutné vůz vracet na místo, kde byl vypůjčen. V režimu volného carsharingu můžete vůz vracet kdekoliv. Společnost Car4Way nyní umožňuje volný carsharing na území Prahy 5, 6 a 8, kde zákazníci mohu volně parkovat a vracet vozy. Parkovné je již zahrnuto v ceně vozu a to jak v tzv. modrých zónách, tak i v zónách oranžových a fialových. Do budoucna sdílení vozů od Car4Way v celé Praze přejde do volného carsharingu. Volný carsharing od Car4Way znamená stovky neustále připravených vozů pro obyvatele Prahy. Vlastnit vůz už nebude potřeba, a to znamená méně zaparkovaných aut v metropoli a méně starostí s vlastním vozem.
více na www.autoweek.cz

Další aktuality 43. týdne na www.autoweek.cz:
Škoda Kodiaq na Designbloku
Mýto s pokutou

Třída X: pro rodiny i městské kovboje

Mercedes-Benz představil novou třídu X, první terénní pickup německé prémiové značky. Prodávat se začne v roce 2017, přičemž cílovou skupinou budou rodiny, outdooroví nadšenci i flotiloví zákazníci.

Mercedes-Benz uvede novou třídu X v Evropě, Latinské Americe, Jižní Africe a Austrálii. Zatím se vyhodnocuje, zda se vozidlo bude prodávat i ve Spojených státech (kde se ale zařadí mezi pick-upy střední velikosti), protože tam poptávka po pickupech této velikosti dramaticky klesá.

Třída X vychází z Nissanu NP300 Navara (jako Renault Alaskan) a Nissanu jej bude vyrábět ve Španělsku. Třída X vyplní jednu z posledních mezer v sortimentu značky Mercedes-Benz.

Hlavními trhy pro nový vůz budou Austrálie (střední pick-upy zde zaujímají 14,1 % trhu) a Jižní Amerika (v Argentině představují 14,1 % trhu), zatímco v Evropě to bude jen doplňkový produkt (největší zájem o ně je ve Velké Británii s podílem na trhu 1,3 %, zatímco v Německu to je jen 0,5 %).

Ve Stockholmu Mercedes-Benz vůz představil ve dvou odlišných konceptech - Stylish Explorer ve stylu SUV pro městský životní styl a jako tradičnější pick-up Powerful Adventurer, vybavený navijákem a obutý do pneumatik s hroty.

Mercedes-Benz třídy X se šestiválcovým turbodieselem a stálým pohonem všech kol zvládne tažení přívěsů o hmotnosti do 3,5 t a na nákladové ploše uveze více než 1,1 t. Přitom cestujícím poskytne stejnou úroveň komfortu, bezpečnosti, jízdní dynamiky a elegance jako ostatní modely značky.

Cíloví zákazníci pro třídu X mají být rodiny s aktivním životním stylem a zájmem o prémiové produkty, stejně jako outdooroví nadšenci, kteří potřebují pohodlný prvotřídní vůz pro každodenní použití s rozměrným nákladovým prostorem a potřebným výkonem pro tahání velkých přívěsů. Potenciálními kupci by ale měli být i majitelé firem, jako jsou stavební firmy nebo poskytovatelé různých služeb.

AutoPoint vykupuje víc ojetin domácího původu

Síť autobazarů AutoPoint, patřící do skupiny Auto Palace, eviduje za prvních 9 měsíců tohoto roku 20% nárůst ve výkupu vozidel s jasným českým původem. V nabídce bazaru se nyní nachází téměř třetina vozů, které si zákazníci zakoupili přímo v Auto Palace nebo je v rámci skupiny servisovali a nyní je mění za novější modely. Zbytek tvoří ojetiny vykoupené od ostatních zákazníků a prověřených třetích stran. Společnost od začátku roku vykoupila rekordních 1800 vozů (80 %) pocházejících z tuzemska. V meziročním srovnání se v portfoliu autobazaru nachází 70 % ojetin po 1. majiteli. Společnost AutoPoint patří v současnosti na českém trhu mezi autobazary s nejširší nabídkou vozů. V tuto chvíli má ve svém portfoliu téměř 1500 ojetin – od vozů nižší, střední i vyšší třídy přes off-roady, užitková vozidla nebo minibusy.
více na www.autoweek.cz

Autotým s novým produktem Super

Společnost Autotým představila zcela nový produkt Super pro podporu klienta při prodeji jeho vozu. Nový balíček služeb s označením Super se nabízí za 2990 Kč. Cílem uvedení nového produktu je podpora majitele ojetého vozu, který chce jeho komplexním prověřením od společnosti Autotým získat významný prodejní argument. Součástí nového balíčku Super je ověření historie vozu ve spolupráci se společností Cebia, testovací jízda a osobní kontrola nezávislým rádcem Autotýmu. Následné prověření technického stavu vozidla, které probíhá ve smluvním autoservisu, se zaměřuje na stav všech podstatných součástí vozidla.

„Jedná se o vůbec první produkt z naší nabídky, který může využít klient se záměrem prodat svůj ojetý vůz. Využitím této nové nabídky dostává klient příležitost prodat své vozidlo důkladně prověřené třetí stranou, na což mu bude vydán náš Protokol o prohlídce," říká Jiří Beneš z Autotýmu.
více na www.autoweek.cz

EU vyzývá k budování nových dobíjecích stanic

Podle německého magazínu Automobilwoche Komise EU připravuje novou formu podpory elektromobility. Nejpozději od roku 2023 by dobíjecí stanice pro elektromobily měly být povinnou výbavou všech novostaveb.

Komisaři EU podle německého tisku připravují nové nařízení, podle něhož by nejpozději od roku 2023 měly být všechny novostavby vybaveny dobíjecí stanicí pro elektromobily. Všechny nové rodinné domy a menší stavby budou muset být vybaveny minimálně odpovídající elektroinstalací, aby bylo možné kdykoliv dobíjecí stanici připojit. Návrh je součástí balíčku změn, připravovaných Evropskou komisí a vedoucích ke zvýšení energetické účinnosti staveb.

Větší budovy budou muset být vybaveny minimálně jedním z deseti parkovacích míst s pevně nainstalovanou dobíjecí stanicí. Náklady budou podle Evropské komise až 75 000 eur (více než 2 miliony korun) na jednu stanici. Toto opatření by tedy zásadním způsobem ovlivnilo cenu nových budov, stejně jako rekonstruovaných objektů. Nové nařízení by mělo vstoupit v platnost od roku 2023.

Realitní průmysl plán ostře kritizuje. „Brusel prosazuje technologii, aniž by věděl, zda o ni v budoucnu bude na trhu zájem," uvedl prezident německého sdružení majitelů domů Haus und Grund Kai Warnecke.

V Německu si vláda stanovila cíl dostat do roku 2020 na silnice milion elektromobilů. Proto od května vypsala dotace ve výši 3000 eur pro pořízení auta s hybridním pohonem a 4000 eur na nákup elektromobilu. Jenže zájem ze strany kupujících je zcela minimální. Ke zděšení německého automobilového průmyslu navíc většina s dotací pořizovaných elektromobilů není z domácí produkce, ale Renaulty Zoe. Před pár dny horní komora německého parlamentu přijala doporučení zakázat od roku 2030 v Evropě prodej automobilů se spalovacími motory. Toto rozhodnutí prosadila Strana zelených. Nyní ale je kritizováno nejen představiteli automobilového průmyslu, ale i mnoha poslanci Strany zelených.

více na www.autoweek.cz

Nissan posiluje pozici akvizicí 34% podílu v Mitsubishi Motors

Společnost Nissan Motor dokončila akvizici 34% akciového podílu ve společnosti Mitsubishi Motors (MMC) a stala se tak jejím největším akcionářem. Společnost MMC se tak stane členem celosvětové aliance značek Nissan a Renault. Ta se tím zařadí mezi tři největší automobilové skupiny světa co se týče celosvětového objemu prodeje. V hospodářském roce 2016 prodá 10 milionů vozů.

Prezident a výkonný ředitel společnosti Nissan Carlos Ghosn oznámil, že společnosti Nissan a MMC budou spolupracovat v oblastech nákupu, společného využívání závodů, společných platforem pro vozidla, sdílení technologií a také v oblasti posílení přítomnosti obou společností na trzích.

více na www.autoweek.cz

Úřad vlády jezdí elektromobilem od ČEZ

Zaměstnanci Úřadu vlády budou v ulicích Prahy i v okolí hlavního města jezdit elektromobilem. Úřad totiž na dobu tří let zařadí do svého vozového parku elektromobil Volkswagen e-Golf. Jedná se o aktivitu projektu Elektromobilita ČEZ. Vůz Volkswagen e-Golf vedoucímu Úřadu vlády Pavlu Dvořákovi slavnostně předal člen představenstva a ředitel divize vnější vztahy a regulace ČEZ Ivo Hlaváč. „Na Úřadu vlády využijeme elektromobil například pro cesty zaměstnanců za služebními povinnostmi po Praze," řekl při předávání vozu vedoucí Úřadu vlády Pavel Dvořák.

více na www.autoweek.cz

Připravuje se Transport Expo

Ve dnech 22. - 24. listopadu se na výstavišti PVA Expo Praha uskuteční jediný veletrh v ČR zaměřený na užitkové automobily a přepravu osob Transport Expo. Budou se zde prezentovat výrobci a prodejci dopravní techniky i poskytovatelé služeb, jejichž činnosti souvisejí se silniční dopravou. Transport Expo především představí širokou nabídku deseti značek výrobců užitkových vozů do 3,5 t a nové trendy v oblasti dopravy.

Jedná se například o výrobce a dodavatele dílů pro vozidla, olejů a maziv, vybavení servisů a servisní techniku, leasingové a další finanční služby, oblast pojištění vozidel a dopravy, ale také o nejmodernější oblast alternativních pohonů.

Na výstavě se představí současný obor dopravy spolu s nejnovějšími trendy a směry budoucího vývoje. Tuto oblast podpoří také doprovodný program, který nabídne cyklus přednášek a konferencí nejen pro odborníky. Akce nabídne i bohatý program pro širokou veřejnost, například možnost vyzkoušet řadu exponátů přímo v praxi.

Významnou oblastí prezentovanou na výstavě Transport Expo budou užitkové automobily do 3,5 t. Na vnitřní i venkovní výstavní ploše se představí široká nabídka vozů od více než deseti značek. Najdete zde automobily pro firemní i soukromé využití v různých karosářských úpravách, stejně jako speciální nástavby a vestavby.

Pokud chcete navštívit výstavu Transport Expo, volnou vstupenku můžete získat snadno dvěma způsoby. Buď instalací mobilní aplikace nebo objednáním e-ticketu.

Během výstavy proběhnou v konferenčním prostoru semináře na zajímavá témata z oblasti dopravy vč. související legislativy. K dispozici je audio a video technika a prostor pro desítky posluchačů. Pokud byste se chtěli stát součástí tohoto programu, kontaktujte nás. Stále je možnost zařadit vaše téma do oficiálního programu akce.

více na
www.autoweek.cz

AutoTablet.cz vychází každý týden jako výběr nejdůležitějších témat z www.autoweek.cz.

Redakce:
Ing. Vladimír Rybecký (vladimir.rybecky@gmail.com)
Ing. Antonín Matějka (amatejka@autoweek.cz)
RNDr. Ivana Rybecká (rybecka@volny.cz)

Technické zpracování:
Anna Rybecká (anna.rybecka@seznam.cz)
Luděk Šipla

Partner organizace:

Tento newsletter nelze považovat za obchodní sdělení ve smyslu ust. § 2 písm. f) zákona č. 480/2004 Sb., o některých službách informační společnosti.

Pokud si AutoTablet stáhnete ve formě pdf, získáte ještě:

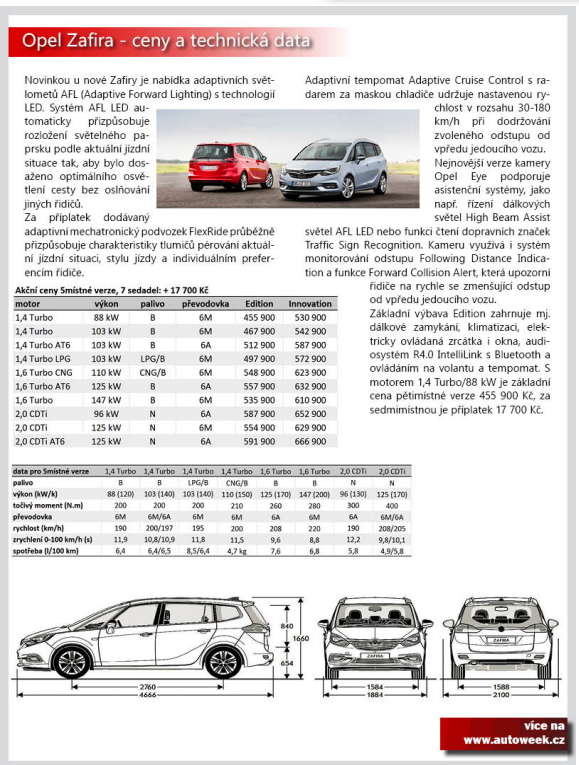

Opel Zafira - ceny a technická data

Novinkou u nové Zafiry je nabídka adaptivních světlometů AFL (Adaptive Forward Lighting) s technologií LED. Systém AFL LED automaticky přizpůsobuje rozložení světelného paprsku podle aktuální jízdní situace tak, aby bylo dosaženo optimálního osvětlení cesty bez oslňování jiných řidičů.

Za připlatek dodávaný adaptivní mechatronický podvozek FlexRide průběžně přizpůsobuje charakteristiky tlumičů pérování aktuální jízdní situaci, stylu jízdy a individuálním preferencím řidiče.

Adaptivní tempomat Adaptive Cruise Control s radarem za maskou chladiče udržuje nastavenou rychlost v rozsahu 30-180 km/h při dodržování zvoleného odstupu od vpředu jedoucího vozu.

Nejnovější verze kamery Opel Eye podporuje asistenční systémy, jako např. řízení dálkových světel High Beam Assist světel AFL LED nebo funkci čtení dopravních značek Traffic Sign Recognition. Kameru využívá i systém monitorování odstupu Following Distance Indication a funkce Forward Collision Alert, která upozorní řidiče na rychle se zmenšující odstup od vpředu jedoucího vozu.

Základní výbava Edition zahrnuje mj. dálkové zamykání, klimatizaci, elektricky ovládaná zrcátka i okna, audiosystém R4.0 IntelliLink s Bluetooth a ovládáním na volantu a tempomat. S motorem 1,4 Turbo/88 kW je základní cena pětimístné verze 455 900 Kč, za sedmimístnou je příplatek 17 700 Kč.

Akční ceny 5místné verze, 7 sedadel: + 17 700 Kč

motor	výkon	palivo	převodovka	Edition	Innovation
1,4 Turbo	88 kW	B	6M	455 900	530 900
1,4 Turbo	103 kW	B	6M	467 900	542 900
1,4 Turbo AT6	103 kW	B	6A	512 900	587 900
1,4 Turbo LPG	103 kW	LPG/B	6M	497 900	572 900
1,6 Turbo CNG	110 kW	CNG/B	6M	548 900	623 900
1,6 Turbo AT6	125 kW	B	6A	557 900	632 900
1,6 Turbo	147 kW	B	6M	535 900	610 900
2,0 CDTi	96 kW	N	6A	587 900	652 900
2,0 CDTi	125 kW	N	6M	554 900	629 900
2,0 CDTi AT6	125 kW	N	6A	591 900	666 900

data pro 5místné verze	1,4 Turbo	1,4 Turbo	1,4 Turbo	1,4 Turbo	1,6 Turbo	1,6 Turbo	2,0 CDTi	2,0 CDTi
palivo	B	B	LPG/B	CNG/B	B	B	N	N
výkon (kW/k)	88 (120)	103 (140)	103 (140)	110 (150)	125 (170)	147 (200)	96 (130)	125 (170)
točivý moment (N.m)	200	200	200	210	260	280	300	400
převodovka	6M	6M/6A	6M	6M	6A	6M	6A	6M/6A
rychlost (km/h)	190	200/197	195	200	208	220	190	208/205
zrychlení 0-100 km/h (s)	11,9	10,8/10,9	11,8	11,5	9,6	8,8	12,2	9,8/10,1
spotřeba (l/100 km)	6,4	6,4/6,5	8,5/6,4	4,7 kg	7,6	6,8	5,8	4,9/5,8

více na www.autoweek.cz

Opel Zafira - ceny a technická data

Porsche ČR oslavilo 25 let na trhu půlmiliontým zákazníkem

Společnost Porsche Česká republika, importér automobilů značek Volkswagen, Audi, Seat a Volkswagen Užitkové vozy, oslavil 25 let na českém trhu předáním půlmiliontého automobilu. Jubilejním půlmiliontým dodaným vozem se stal bílý Volkswagen Tiguan, který si v úterý 11. října převzal pan Bedřich Tomek u prodejce Porsche České Budějovice.

Importér vozů koncernu Volkswagen do České republiky byl založen 18. října 1991. Do konce roku 1991 uzavřel první tři dealerské smlouvy a prodal 162 vozů. V následujícím roce rozšířil český importér své aktivity o prodej vozů značky Seat a již v roce 1993 se Volkswagen poprvé stal jedničkou mezi importéry. Hranice 50 000 prodaných vozů od zahájení obchodní činnosti na českém trhu byla pokořena už v roce 1996. V roce 1998 vznikla nová společnost Import Volkswagen Group. V roce 2003 následovalo překročení hranice 150 000 prodaných vozů, v roce 2006 to bylo již 200 000 vozů. K nim přibylo dalších 100 000 vozů po čtyřech letech a v roce 2014 se kumulovaný prodej vyšplhal na 400 000 vozů - to již ve společnosti Porsche Holding Salzburg, která převzala IVG v roce 2012.

Jakým neuvěřitelným vývojem společnost i automobilová technika od té doby prošla, skvěle ilustruje porovnání vstupní verze modelu Golf III z roku 1991 a aktuálního modelu Golf VII. Tehdy zcela nový Golf 1,4 CL stál 381 700 Kčs a v sériově výbavě měl motor 1,4 l o výkonu 44 kW (60 k), čtyřrychlostní přímo řazenou převodovku, třídveřovou karoserii s nelakovanými nárazníky a 13" kola.

Současná 7. generace modelu Golf má přeplňovaný motor 1,2 TSI o výkonu 63 kW (85 k), pětirychlostní převodovkou, pětidveřovou karoserii s nárazníky v barvě vozu, elektrickým ovládáním oken všech dveří, 15" kolý, stabilizačním systémem ESP včetně ABS, EBV, ASR a MSR, sedmi airbagy, multikolizní brzdou, systémem sledování únavy řidiče, elektromechanickou parkovací brzdou s funkcí Auto Hold, dvouzónovou automatickou klimatizací Climatronic, audiosystémem Composition Touch s 5" dotykovým displejem a mnoha dalšími prvky výbavy. Jeho cena je přitom 372 900 Kč.

Pro zajímavost: průměrný měsíční plat v roce 1991 byl 3792 Kčs, letos je to 26 480 Kč.

Na fotografii jsou mezi hosteskami zleva jednatel Porsche ČR Franz Pommer, historicky úplně první zákazník dovozce z roku 1991 Dr. Karel Sláma, půlmiliontý zákazník Porsche Česká republika Bedřich Tomek a jednatel Porsche ČR Vratislav Strašil

více na www.autoweek.cz

Porsche ČR oslavilo 25 let na trhu půlmiliontým zákazníkem

Seat Ateca absolvoval testování v extrémním horku

Seat Ateca před uvedením na trh prošel náročnými zkouškami v pouštních podmínkách v jižním Španělsku při teplotě 45 °C. Během třítýdenního programu 50 inženýrů Seatu se 40 prototypy uskutečnilo 80 testů, při nichž najezdili 25 000 km.

Seat svůj testovací program prezentoval během přehlídky Automotive Testing Expo 2016 ve městě Novi v Michiganu. Zde jsou některé z provedených testů:

Test trakce a řízeného sjíždění ze svahu: testovaly se systémy pro kontrolu trakce a protiprokluzový systém v klesání až 35 % a funkce asistentu pro řízenou jízdu ze svahu. Tento systém umožňuje bezpečné sjíždění ze svahu aniž by řidič musel ovládat pedál brzdy.

Test jízdy s přívěsem: ověřovala se výkonnost programu pro udržování stability přívěsu (Trailer Stability Program), což je systém, který pomáhá vozu zůstat stabilní i když táhne přívěs.

Test hlučnosti: Automobil obvykle sestává z více než 3000 dílů. Zjišťovalo se, zda všechny komponenty pracují v dokonalé harmonii a nezpůsobují žádné pro cestující nepříjemné zvuky bez ohledu na typ povrchu nebo jízdní podmínky.

Test průniku prachu: Vedoucí auto jede přes poušť a zvedá velký oblak prachu. Bezprostředně jej následuje testovací vůz, u něhož se zjišťuje životnost vzduchového filtru.

Test jízdy na štěrku: Vozidla absolvovala 3000 km na speciální štěrkové trase, aby bylo možné analyzovat důsledky nárazů kamínků na celý podvozek, podběhy kol a exteriér a spodní povrch nárazníků. Cílem je zajistit, že všechny díly dokáží odolávat poškození během celé životnosti vozidla.

Vozy jezdily při testech v nejrůznějších konfiguracích, aby se nic nezanedbalo. Během měsíce zkoušek bylo uskutečněno více než 80 úprav.

více na www.autoweek.cz

Seat Ateca absolvoval testování v extrémním horku

GT Electric Championship

První bezemisní šampionát vozů GT Electric GT Championship, podporující udržitelnou mobilitu byl vyhlášen 9. března 2016 - rok před svým prvním plánovaným závodem. Pro první sezonu Electric GT Championship byl vybrán jednotný vůz Tesla Model S P85 EGT vybavený špičkovým bezpečnostním systémem OMP a obutý do pneumatik Pirelli.

Šampionátu se od sezony 2017 zúčastní 10 týmů a 20 řidičů, kteří v průběhu sezóny nastoupí k sedmi závodům na evropských okruzích - už potvrzenými jsou trať v Barceloně a Nürburgring. Kromě toho se uskuteční i nemistrovské podniky v Americe. Mezi už potvrzenými jezdci jsou například Stefan Wilson, Vittoria Piriaová, Dani Clos a Leilani Munter.

Závodní víkend se bude skládat z tréninku na 20 minut, 30 minut pro kvalifikaci a dvou závodů na 60 km, kdy jeden probíhá v denní době a druhý za soumraku. Každý podnik bude festivalem technologií a inovací pro udržitelnost konajícím se po celý víkend kolem tratě. Fanoušci budou mít možnost sledovat závody přes Periscope, Twitch a YouTube, stejně jako komunikovat přímo s týmy s využitím platforem sociálních médií.

Bývalý pilot formule 1 Heinz-Harald Frentzen na okruhu Paula Ricarda automobil Tesla Model S EGT otestoval v rámci testů pneumatik Pirelli. Vůz jej velmi zaujal: „Pro mne, jako dlouholetého vlastníka vozu této značky bylo velmi zábavné řídit jeden z prvních vozů Tesla připravených pro závody. Byla to fantastická příležitost vyzkoušet potenciál výkonných závodních vozů s elektrickým pohonem. Mark (Gemmell, šéf EGT) a jeho tým se rozhodně ubírají správným směrem."

„Byli jsme rádi, že máme Heinze-Haralda na trati. Nejde jen o to, že je mimořádně talentovaným řidičem, ale je také fanouškem Tesly a sám dvě její auta vlastní, což je skvělé. Získali jsme od něj výbornou odezvu," řekl generální ředitel šampionátu Electric GT Mark Gemmell.

více na www.autoweek.cz

Tesla S pro Electric GT Championship

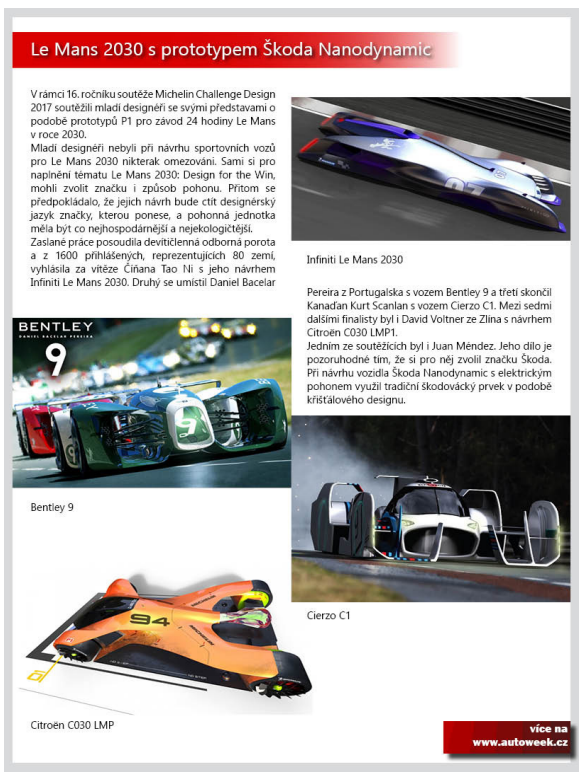

Le Mans 2030 s prototypem Škoda Nanodynamic

V rámci 16. ročníku soutěže Michelin Challenge Design 2017 soutěžili mladí designéři se svými představami o podobě prototypů P1 pro závod 24 hodiny Le Mans v roce 2030.

Mladí designéři nebyli při návrhu sportovních vozů pro Le Mans 2030 nikterak omezováni. Sami si pro naplnění tématu Le Mans 2030: Design for the Win, mohli zvolit značku i způsob pohonu. Přitom se předpokládalo, že jejich návrh bude ctít designérský jazyk značky, kterou ponese, a pohonná jednotka měla být co nejhospodárnější a nejekologičtější.

Zaslané práce posoudila devítičlenná odborná porota a z 1600 přihlášených, reprezentujících 80 zemí, vyhlásila za vítěze Číňana Tao Ni s jeho návrhem Infiniti Le Mans 2030. Druhý se umístil Daniel Bacelar

Infiniti Le Mans 2030

Pereira z Portugalska s vozem Bentley 9 a třetí skončil Kanaďan Kurt Scanlan s vozem Cierzo C1. Mezi sedmi dalšími finalisty byl i David Voltner ze Zlína s návrhem Citroën C030 LMP1.

Jedním ze soutěžících byl i Juan Méndez. Jeho dílo je pozoruhodné tím, že si pro něj zvolil značku Škoda. Při návrhu vozidla Škoda Nanodynamic s elektrickým pohonem využil tradiční škodovácký prvek v podobě křišťálového designu.

Bentley 9

Cierzo C1

Citroën C030 LMP

více na www.autoweek.cz

Le Mans 2030 s prototypem Škoda Nanodynamic

Opel Zafira - ceny a technická data

Novinkou u nové Zafiry je nabídka adaptivních světlometů AFL (Adaptive Forward Lighting) s technologií LED. Systém AFL LED automaticky přizpůsobuje rozložení světelného paprsku podle aktuální jízdní situace tak, aby bylo dosaženo optimálního osvětlení cesty bez oslňování jiných řidičů.

Za příplatek dodávaný adaptivní mechatronický podvozek FlexRide průběžně přizpůsobuje charakteristiky tlumičů pérování aktuální jízdní situaci, stylu jízdy a individuálním preferencím řidiče.

Adaptivní tempomat Adaptive Cruise Control s radarem za maskou chladiče udržuje nastavenou rychlost v rozsahu 30-180 km/h při dodržování zvoleného odstupu od vpředu jedoucího vozu.

Nejnovější verze kamery Opel Eye podporuje asistenční systémy, jako např. řízení dálkových světel High Beam Assist světel AFL LED nebo funkci čtení dopravních značek Traffic Sign Recognition. Kameru využívá i systém monitorování odstupu Following Distance Indication a funkce Forward Collision Alert, která upozorní řidiče na rychle se zmenšující odstup od vpředu jedoucího vozu.

Základní výbava Edition zahrnuje mj. dálkové zamykání, klimatizaci, elektricky ovládaná zrcátka i okna, audiosystém R4.0 IntelliLink s Bluetooth a ovládáním na volantu a tempomat. S motorem 1,4 Turbo/88 kW je základní cena pětimístné verze 455 900 Kč, za sedmimístnou je příplatek 17 700 Kč.

Akční ceny 5místné verze, 7 sedadel: + 17 700 Kč

motor	výkon	palivo	převodovka	Edition	Innovation
1,4 Turbo	88 kW	B	6M	455 900	530 900
1,4 Turbo	103 kW	B	6M	467 900	542 900
1,4 Turbo AT6	103 kW	B	6A	512 900	587 900
1,4 Turbo LPG	103 kW	LPG/B	6M	497 900	572 900
1,6 Turbo CNG	110 kW	CNG/B	6M	548 900	623 900
1,6 Turbo AT6	125 kW	B	6A	557 900	632 900
1,6 Turbo	147 kW	B	6M	535 900	610 900
2,0 CDTi	96 kW	N	6A	587 900	652 900
2,0 CDTi	125 kW	N	6M	554 900	629 900
2,0 CDTi AT6	125 kW	N	6A	591 900	666 900

data pro 5místné verze	1,4 Turbo	1,4 Turbo	1,4 Turbo	1,4 Turbo	1,6 Turbo	1,6 Turbo	2,0 CDTi	2,0 CDTi
palivo	B	B	LPG/B	CNG/B	B	B	N	N
výkon (kW/k)	88 (120)	103 (140)	103 (140)	110 (150)	125 (170)	147 (200)	96 (130)	125 (170)
točivý moment (N.m)	200	200	200	210	260	280	300	400
převodovka	6M	6M/6A	6M	6M	6A	6M	6A	6M/6A
rychlost (km/h)	190	200/197	195	200	208	220	190	208/205
zrychlení 0-100 km/h (s)	11,9	10,8/10,9	11,8	11,5	9,6	8,8	12,2	9,8/10,1
spotřeba (l/100 km)	6,4	6,4/6,5	8,5/6,4	4,7 kg	7,6	6,8	5,8	4,9/5,8

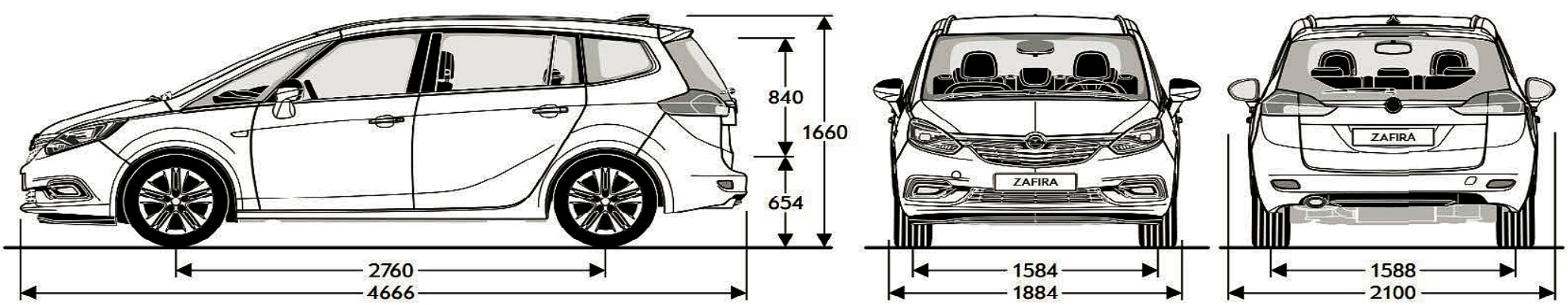

více na
www.autoweek.cz

Porsche ČR oslavilo 25 let na trhu půlmiliontým zákazníkem

Společnost Porsche Česká republika, importér automobilů značek Volkswagen, Audi, Seat a Volkswagen Užitkové vozy, oslavil 25 let na českém trhu předáním půlmiliontého automobilu. Jubilejním půlmiliontým dodaným vozem se stal bílý Volkswagen Tiguan, který si v úterý 11. října převzal pan Bedřich Tomek u prodejce Porsche České Budějovice.

Importér vozů koncernu Volkswagen do České republiky byl založen 18. října 1991. Do konce roku 1991 uzavřel první tři dealerské smlouvy a prodal 162 vozů. V následujícím roce rozšířil český importér své aktivity o prodej vozů značky Seat a již v roce 1993 se Volkswagen poprvé stal jedničkou mezi importéry. Hranice 50 000 prodaných vozů od zahájení obchodní činnosti na českém trhu byla pokořena už v roce 1996. V roce 1998 vznikla nová společnost Import Volkswagen Group. V roce 2003 následovalo překročení hranice 150 000 prodaných vozů, v roce 2006 to bylo již 200 000 vozů. K nim přibylo dalších 100 000 vozů po čtyřech letech a v roce 2014 se kumulovaný prodej vyšplhal na 400 000 vozů - to již ve společnosti Porsche Holding Salzburg, která převzala IVG v roce 2012.

Jakým neuvěřitelným vývojem společnost i automobilová technika od té doby prošla, skvěle ilustruje porovnání vstupní verze modelu Golf III z roku 1991 a aktuálního modelu Golf VII. Tehdy zcela nový Golf 1,4 CL stál 381 700 Kčs a v sériové výbavě měl motor 1,4 l o výkonu 44 kW (60 k), čtyřrychlostní přímo řazenou převodovku, třídveřovou karoserii s nelakovanými nárazníky a 13“ kola.

Současná 7. generace modelu Golf má přeplňovaný motor 1,2 TSI o výkonu 63 kW (85 k), pětirychlostní převodovkou, pětidveřovou karoserií s nárazníky v barvě vozu, elektrickým ovládáním oken všech dveří, 15“ koly, stabilizačním systémem ESP včetně ABS, EBV, ASR a MSR, sedmi airbagy, multikolizní brzdou, systémem sledování únavy řidiče, elektromechanickou parkovací brzdou s funkcí Auto Hold, dvouzónovou automatickou klimatizací Climatronic, audiosystémem Composition Touch s 5“ dotykovým displejem a mnoha dalšími prvky výbavy. Jeho cena je přitom 372 900 Kč.

Pro zajímavost: průměrný měsíční plat v roce 1991 byl 3792 Kčs, letos je to 26 480 Kč.

Na fotografii jsou mezi hosteskami zleva jednatel Porsche ČR Franz Pommer, historicky úplně první zákazník dovozce z roku 1991 Dr. Karel Sláma, půlmiliontý zákazník Porsche Česká republika Bedřich Tomek a jednatel Porsche ČR Vratislav Strašil

více na
www.autoweek.cz

Seat Ateca absolvoval testování v extrémním horku

Seat Ateca před uvedením na trh prošel náročnými zkouškami v pouštních podmínkách v jižním Španělsku při teplotě 45 °C. Během třítýdenního programu 50 inženýrů Seatu se 40 prototypy uskutečnilo 80 testů, při nichž najezdili 25 000 km.

Seat svůj testovací program prezentoval během přehlídky Automotive Testing Expo 2016 ve městě Novi v Michiganu. Zde jsou některé z provedených testů:

Test trakce a řízeného sjíždění ze svahu: testovaly se systémy pro kontrolu trakce a protiprokluzový systém v klesání až 35 % a funkce asistentu pro řízenou jízdu ze svahu. Tento systém umožňuje bezpečné sjíždění ze svahu aniž by řidič musel ovládat pedál brzdy.

Test jízdy s přívěsem: ověřovala se výkonnost programu pro udržování stability přívěsu (Trailer Stability Program), což je systém, který pomáhá vozu zůstat stabilní i když táhne přívěs.

Test hlučnosti: Automobil obvykle sestává z více než 3000 dílů. Zjišťovalo se, zda všechny komponenty pracují v dokonalé harmonii a nezpůsobují žádné pro cestující nepříjemné zvuky bez ohledu na typ povrchu nebo jízdní podmínky.

Test průniku prachu: Vedoucí auto jede přes poušť a zvedá velký oblak prachu. Bezprostředně jej následuje testovací vůz, u něhož se zjišťuje životnost vzduchového filtru.

Test jízdy na štěrku: Vozidla absolvovala 3000 km na speciální štěrkové trase, aby bylo možné analyzovat důsledky nárazů kamínků na celý podvozek, podběhy kol a exteriér a spodní povrch nárazníků. Cílem je zajistit, že všechny díly dokáží odolávat poškození během celé životnosti vozidla.

Vozy jezdily při testech v nejrůznějších konfiguracích, aby se nic nezanedbalo. Během měsíce zkoušek bylo uskutečněno více než 80 úprav.

více na
www.autoweek.cz

GT Electric Championship

První bezemisní šampionát vozů GT Electric GT Championship, podporující udržitelnou mobilitu byl vyhlášen 9. března 2016 - rok před svým prvním plánovaným závodem. Pro první sezonu Electric GT Championship byl vybrán jednotný vůz Tesla Model S P85 EGT vybavený špičkovým bezpečnostním systémem OMP a obutý do pneumatik Pirelli.
Šampionátu se od sezony 2017 zúčastní 10 týmů a 20 řidičů, kteří v průběhu sezóny nastoupí k sedmi závodům na evropských okruzích - už potvrzenými jsou trať v Barceloně a Nürburgring. Kromě toho se uskuteční i nemistrovské podniky v Americe. Mezi už potvrzenými jezdci jsou například Stefan Wilson, Vittoria Piriaová, Dani Clos a Lellani Munter.
Závodní víkend se bude skládat z tréninku na 20 minut, 30 minut pro kvalifikaci a dvou závodů na 60 km, kdy jeden probíhá v denní době a druhý za soumraku. Každý podnik bude festivalem technologií a inovací pro udržitelnost konajícím se po celý víkend kolem tratě. Fanoušci budou mít možnost sledovat závody přes Periscope, Twitch a YouTube, stejně jako komunikovat přímo s týmy s využitím platforem sociálních médií.
Bývalý pilot formule 1 Heinz-Harald Frentzen na okruhu Paula Ricarda automobil Tesla Model S EGT otestoval v rámci testů pneumatik Pirelli. Vůz jej velmi zaujal: „Pro mne, jako dlouholetého vlastníka vozu této značky bylo velmi zábavné řídit jeden z prvních vozů Tesla připravených pro závody. Byla to fantastická příležitost vyzkoušet potenciál výkonných závodních vozů s elektrickým pohonem. Mark (Gemmell, šéf EGT) a jeho tým se rozhodně ubírají správným směrem."
„Byli jsme rádi, že máme Heinze-Haralda na trati. Nejde jen o to, že je mimořádně talentovaným řidičem, ale je také fanouškem Tesly a sám dvě její auta vlastní, což je skvělé. Získali jsme od něj výbornou odezvu," řekl generální ředitel šampionátu Electric GT Mark Gemmell.

více na
www.autoweek.cz

Le Mans 2030 s prototypem Škoda Nanodynamic

V rámci 16. ročníku soutěže Michelin Challenge Design 2017 soutěžili mladí designéři se svými představami o podobě prototypů P1 pro závod 24 hodiny Le Mans v roce 2030.
Mladí designéři nebyli při návrhu sportovních vozů pro Le Mans 2030 nikterak omezováni. Sami si pro naplnění tématu Le Mans 2030: Design for the Win, mohli zvolit značku i způsob pohonu. Přitom se předpokládalo, že jejich návrh bude ctít designérský jazyk značky, kterou ponese, a pohonná jednotka měla být co nejhospodárnější a nejekologičtější.
Zaslané práce posoudila devítičlenná odborná porota a z 1600 přihlášených, reprezentujících 80 zemí, vyhlásila za vítěze Číňana Tao Ni s jeho návrhem Infiniti Le Mans 2030. Druhý se umístil Daniel Bacelar Pereira z Portugalska s vozem Bentley 9 a třetí skončil Kanaďan Kurt Scanlan s vozem Cierzo C1. Mezi sedmi dalšími finalisty byl i David Voltner ze Zlína s návrhem Citroën C030 LMP1.
Jedním ze soutěžících byl i Juan Méndez. Jeho dílo je pozoruhodné tím, že si pro něj zvolil značku Škoda. Při návrhu vozidla Škoda Nanodynamic s elektrickým pohonem využil tradiční škodovácký prvek v podobě křišťálového designu.

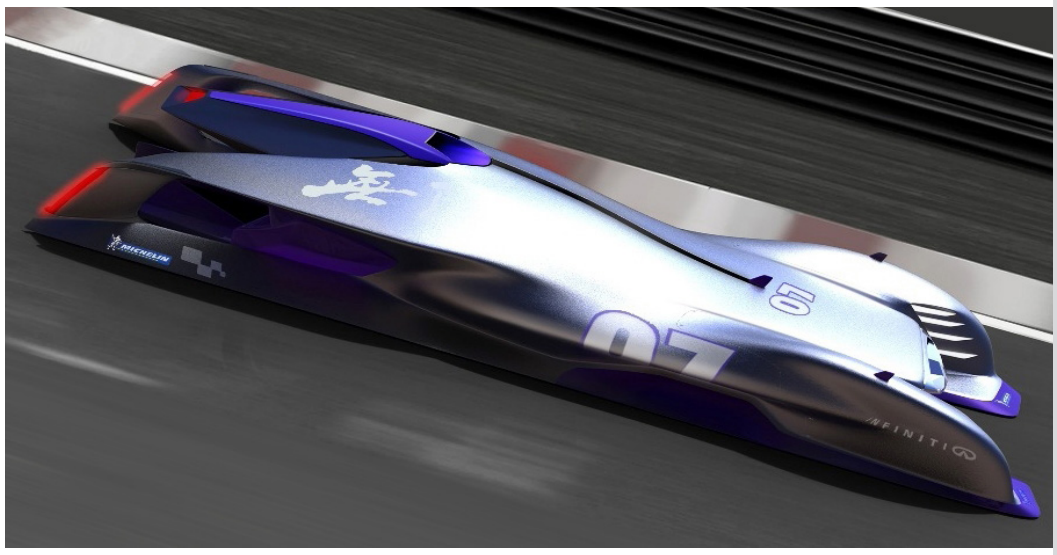

Infiniti Le Mans 2030

Bentley 9

Cierzo C1

Citroën C030 LMP

více na
www.autoweek.cz