44. týden 2016

AutoTablet.cz

novinky z www.autoweek.cz

pokud chcete něco navíc, stáhněte si jako pdf

Škoda Octavia v nové podobě

Škoda Octavia je neprodávanějším modelem české automobilky. S výrazně přepracovanou podobou modelu Octavia chce značka Škoda dále posilovat svou pozici na světových trzích.

Linie modernizované Octavie jsou ostřejší zejména v oblasti přídě se dvěma dvojicemi světlometů, což vozu dodává nový čtyřoký výraz. Na přání mohou být hlavní světlomety s technologií Full LED. Zavazadlový prostor liftbacku má 590 l, u kombi 610 l. Sklopením zadních opěradel se zvětší na 1580 l resp. 1740 l. Pro kombi je na přání k dispozici i elektricky ovládané víko zavazadelníku.

Pět motorů TSI a čtyři TDI mají zdvihový objem od 1,0 do 2,0 l a výkony od 63 kW (84 k) do 135 kW (184 k). Vedle přímo řazených převodovek jsou v nabídce i dvouspojkové DSG. Pro motory 1,8 TSI a 2,0 TDI lze volit pohon všech kol 4×4. Na přání dodávaný systém Dynamic Chassis Control (DCC) umožňuje měnit charakteristiky posilovače řízení a tlumičů v režimech Comfort, Normal a Sport.

S modernizací se do Octavie dostávají i nové systémy infotainmentu. Všechny čtyři - Swing a Bolero a navigační systémy Amundsen a Columbus - mají nově kapacitní displeje ve skleněném designu, které reagují na lehký dotyk. Špičkový systém Columbus s displejem 9,2" disponuje WLAN-hotspotem a na přání i modulem pro SIM-kartu s rychlostí LTE pro superrychlé připojení k internetu.

Novinkou v oblasti asistenčních systémů je asistent pro jízdu s přívěsem, usnadňující couvání soupravy. Systém Frontassist doplnila prediktivní ochrana chodců a parkovací asistent se představí ve zdokonalené verzi. Systémy Blind Spot Detect a Rear Traffic Alert pomocí radaru v zádi jistí vůz při přejíždění z pruhu do pruhu. Rear View Camera zabírá bezprostřední okolí vozu.

Škoda Octavia nově umožňuje ve všech výbavových variantách kromě verze G-Tec získat i soubor služeb Škoda Connect, které se dělí na Infotainment Online a Care Connect.

Přepracovaná Škoda Octavia se začne dodávat počátkem roku 2017, ale už v závěru roku 2016 bude možné tyto vozy objednávat.

Odhad zůstatkové ceny modernizované Octavie najdete na str. 11 (v pdf verzi)

více na
www.autoweek.cz

Unikátní příležitost pro všechny

Finalisty ankety AutoBest, která se snaží najít automobil, který je nejlepší koupí pro běžné motoristy v Evropě v roce 2017, jsou vozy Citroën C3, Kia Niro, Peugeot 3008, Seat Ateca a Toyota C-HR.

Organizace AutoBest před svým hlasováním pořádá komplexní testování pětice finalistů. V letošním roce se závěrečné testy uskuteční 23. a 24. listopadu v Itálii na okruhu Vairano. Tak jako každý rok budou mít představitelé automobilek příležitost představit své vozy a poté budou čelit dotazům. V rámci organizace AutoBest jsme se rozhodli umožnit zapojit do akce i motoristy z jednotlivých zemí. Pokud máte zájem, můžete poslat své dotazy, týkající se kteréhokoliv z pěti uvedených vozů, na adresu: **vladimir.rybecky@mail.com**. Pokud půjde o otázky, na které nelze najít odpovědi v našich předchozích textech o uvedených vozech, pak je ve Vairanu předložím zástupcům automobilek.

více na www.autoweek.cz

Renault představil novinky ve velkém

Renault Česká republika uspořádal v areálu Autodromu Most velkorysé představení nových modelů značky nazvané Renault Brand Day. Média, obchodní partneři i nejvýznamnější zákazníci se zde seznámili s novými modely, které nedávno přišly na trh, i s těmi, které budou uvedeny do konce roku. Na bezpečnostním polygonu a závodním okruhu se naskytla jedinečná příležitost k testování nových modelů i technických inovací, jako jsou systém nastavení vozu MultiSense, řízení zadních kol 4Control a další. K dispozici byl neuvěřitelný počet 113 automobilů.

Od začátku října jsou v prodejní síti Renault nová kombi Mégane Grandtour a v průběhu listopadu bude uveden ještě třetí člen do rodiny Mégane, zcela nový sedan Mégane GrandCoupé. V prosinci nabídku obohatí nová generace kompaktních MPV Scénic a Grand Scénic. V prodeji už jsou rovněž modernizované verze modelu Clio vč. kombi Clio Grandtour a sportovní varianty Clio RS. Pro Renault jsou důležité i užitkové vozy. Zde je novinkou Renault Master ve verzi 4x4.

více na www.autoweek.cz

Audi Q2 pro bohatou mládež

Zcela nový model Audi Q2 přináší směs nekonvenčního designu, malých vnějších rozměrů a obratnosti, stejně jako vysokého jízdního komfortu. K tomu přidává nejmodernější prvky infotainmentu a konektivity, přenesené z větších modelů značky.

Novinka rozšiřuje nabídku značky, která tak vstupuje do nového segmentu s cílem získat zcela nový okruh zákazníků. Audi Q2 přichází s přepracovanou tzv. single-frame mřížkou chladiče se zkosenými hranami, která v této podobě bude novou tváří budoucích SUV a crossoverů značky.

Podíl SUV z řad Q v nabídce Audi už dosáhl 42 % a po příchodu nového modelu Q2 překročí 50 %. Audi Q2 je první malé SUV resp. crossover německé prémiové značky. Audi s ním míří na nekonvenční zájemce o malá auta. Mělo by jít o mladší kupující než je současný průměr, tedy o bohatou sportovně laděnou mládež ve věku 25 až 35 let, přičemž významný podíl by měly mít především ženy.

Audi Q2 vychází z modulární koncernové platformy MQB. Vůz je 4190 mm dlouhý, má rozvor 2600 mm a světlá výška je 145 mm. To vytváří podmínky pro schopnost jízdy i v mírném terénu. Objem zavazadlového prostoru je 405 l resp. 1050 l.

Motory jsou tři zážehové TFSI a tři vznětové TDI se stejnými výkony 85 kW (116 k), 110 kW (150 k) a 140 kW (190 k). Nejmenším zážehovým motorem v nabídce je tříválec 1.0 TFSI, který poskytuje maximální točivý moment 200 N.m a má hmotnost jen 88 kg. Pravděpodobně nejprodávanější motor 1.4 TFSI (110 kW/150 k) je vybaven systémem deaktivace dvou válců CoD (cylinder on demand).

Pohon všech kol quattro s elektrohydraulicky ovládanou vícelamelovou mezinápravovou spojkou se dodává standardně pro vznětový motor 2.0 TDI/140 kW, od druhého čtvrtletí 2017 bude možné jej volit i pro 2.0 TDI/110 kW a od 3. čtvrtletí 2017 bude k dispozici i se zážehovým 2.0 TFSI/140 kW. Verze quattro se kombinují se čtyřprvkovou zadní nápravou, varianty s pohonem předních kol mají vzadu nápravu s vlečenými rameny spojenými torzně poddajnou příčkou.

Audi Q2 se vyrábí v Ingolstadtu. Prodej u 19 autorizovaných prodejců byl zahájen 3. listopadu. Cena vstupní verze 1.0 TFSI byla stanovena na 584 900 Kč vč. DPH, ovšem ta bude v prodeji až v prvním čtvrtletí 2017. Při zahájení prodeje je základní verzí 1,4 TFSI CoD za 648 900 Kč s DPH.

Kompletní ceník a základní data najdete na str. 10 (v pdf verzi).

více na
www.autoweek.cz

Volkswagen Atlas - pětimetrový crossover pro USA

Volkswagen představil sedmimístný crossover Atlas určený jen pro severoamerický trh. Měl by pomoci zlepšit dosud nepříliš úspěšnou prodejní bilanci značky v USA. S délkou 5029 mm jde o nejdelší vůz vytvořený na bázi modulární platformy MQB (Škoda Kodiaq je dlouhá 4697 mm). Volkswagen věří, že toto velké auto dokáže oslovit běžné Američany. S SUV střední třídy (na poměry USA) si Volkswagen chce napravit reputaci pošramocenou aférou Dieselgate. Od roku 2012 prodej vozů značky Volkswagen klesl o 30 %. Nebylo to vinou jen aféry Dieselgate. Hlavním problémem Volkswagenu v USA je nevhodná skladba nabízených modelů. Volkswagen si od tohoto modelu hodně slibuje a nepochybně udělá maximum pro jeho propagaci. Těžko si proto lze představit, že by se vedle tohoto vozu mohl v USA objevit o 33 cm menší Kodiaq, jak si přejí některá česká média.
více na www.autoweek.cz

Nissan e-NV200 WORKSPACe - pracoviště budoucnosti?

Nissan ve spolupráci s designovou dílnou Studio Hardie proměnil svou dodávku s elektrickým pohonem v mobilní kanceláří e-NV200 WORKSPACe. Koncept vytváří profesionální kancelářské zázemí v nákladovém prostoru Nissanu e-NV200 s objemem 4,2 m³. Je zde výklopný stůl, počítač, bezdrátový internet, LED osvětlení řízené telefonem, audiosystém s Bluetooth, minichladnička i kávovar. Když chcete opustit svou zaparkovanou a dobíjející se kancelář, je zde skládací jízdní kolo.
Koncept e-NV200 WORKSPACe nabízí představu, jak by mohlo v budoucnosti vypadat zaměstnání v souvislosti s tím, jak malé firmy hledají větší mobilitu a cenově výhodnější alternativu ke kancelářím v centrech měst. Vzhledem k vysokým cenám nemovitostí ve velkoměstech a potřebě být více mobilní se budou muset firmy zamyslet se nad tím, jak bude vypadat pracoviště budoucnosti a kdy se vozidla stanou k síti připojenými, energeticky účinnými mobilními pracovišti.
více na www.autoweek.cz

Krátce

- Nissan informoval britskou vládu o svém úmyslu po Brexitu v Anglii ukončit výrobu.
- Honda nemá v úmyslu odstěhovat po Brexitu svůj výrobní závod z Anglie.
- BMW nevidí důvod přesunout po Brexitu výrobu vozů Mini z britských ostrovů.
- Volkswagen hodlá užitkový vůz Crafter prodávat i v USA.
- BMW kvůli snížení výrobních nákladů omezí použití uhlíkových kompozitů a nahradí je hliníkovými.

Countryman: největší Mini

Značka Mini v Los Angeles představí svůj dosud největší model. Nová generace Countrymanu je už opravdu velké auto. Bude to i první model značky s plug-in hybridním pohonem.

Model Countryman uvedlo BMW pod svou značkou Mini v roce 2010. Od té doby se jich prodalo 540 000 kusů. Nová generace je o plných 200 mm delší, přičemž byl o 75 mm prodloužen i rozvor náprav. Díky tomu nové Mini Countryman poskytne nejen větší prostor pro cestující, ale i jejich zavazadla - objem zavazadlového prostoru je 450 l (resp. až 1309 l po sklopení zadních sedadel). Druhá řada je nově tvořena třemi samostatnými sedadly.

Countryman byl postaven na platformě BMW UKL1 umožňující použití pohonu předních i všech kol. Stejnou platformu už používají i vozy Mini Chluman a BMW řady 2 Aktive Toure a Grand Toure.

Nový Countryman bude k dostání i s plug-in hybridním pohonem kombinujícím zážehový tříválec 1,5 l s maximálním výkonem 100 kW (136 k) a točivým momentem 220 N.m. a elektromotor o 64 kW. Poskytne celkový systémový výkon 165 kW (224 k) a točivý moment 385 N.m. Jeho Li-Ion akumulátor Countryman ALL4 bude mít elektrifikovaný pohon všech kol.

Motory, všechny s technologií TwinPower Turbo, budou k dispozici už uvedený zážehový tříválec 1,5 l, zážehový čtyřválec 2,0 l/141 kW (192 k) a vznětový čtyřválec 2,0 l ve verzích 110 kW (150 k) a 140 kW (190 k).

Premiéra proběhne zanedlouho na autosalonu v Los Angeles. V Evropě by se měl nový Countryman začít prodávat od února 2017. Plug-in hybrid se přidá od června.

více na
www.autoweek.cz

Honda Clarity poháněná palivovými články překonala 589 km

Honda Clarity Fuel Cell poháněná palivovými články dosáhla podle standardu EPA dojezd 366 mil (589 km) při spotřebě ekvivalentu benzinu 3,46 l/100 km v kombinovaném cyklu. Dojezd 589 km představuje nejlepší dojezd mezi všemi elektromobily bez spalovacího motoru včetně vozidel s palivovými články a čistě elektrických vozidel ve Spojených státech.

Clarity Fuel Cell je první automobil s palivovými články, u něhož je celé ústrojí pohonu umístěno pod kapotou. Díky kompaktnímu svazku palivových článků a integrovanému hnacímu ústrojí nabízí prostornější kabinu pro pět osob. V Evropě uvede Honda model Clarity Fuel Cell v rámci programu HyFIVE na omezený počet trhů. První vozy Clarity Fuel Cell dorazí do Evropy před koncem roku 2016.

více na www.autoweek.cz

Rekordní hybrid s rajským plynem

Speciálně upravený Hyundai Ioniq Hybrid vytvořil na solné pláni Bonneville ve státě Utah světový rychlostní rekord v souladu s předpisy FIA pro vozidla s hybridním pohonem na bázi sériových automobilů. Dosáhl průměrnou rychlost ze dvou jízd vykonaných opačným směrem 253,994 km/h.

Oproti sériové podobě měl Ioniq řadu úprav aerodynamiky. Motor měl snížené odpory v sání i ve výfukovém potrubí a změnilo se i jeho nastavení, stejně jako řídicí jednotky hybridního pohonu. Z vozu bylo odmontováno vše nepotřebné pro dosažení nižší hmotnosti i snížení jízdních odporů. Výkon motoru byl krátkodobě zvýšen pomocí vstřikování oxidu dusného (N2O), známého jako rajský plyn. Celý systém vstřikování byl umístěn v kokpitu a ovládán přímo řidičem.

více na www.autoweek.cz

Personalia z AUTOmakers

ZPRAVODAJSKÝ PORTÁL A ČASOPIS PRO AUTOMOBILOVÝ PRŮMYSL

Nissan SCEE: Pierre Gerfaux střídá Barthese

Pierre Gerfaux, donedávna generální ředitel Nissan Europe odpovědný za prodejní operace nezávislých trhů, má od 1. listopadu 2016 na starosti aktivity Nissanu v České republice, Polsku, Maďarsku a Slovensku. Sídlo Gerfauxe bude v Budapešti. Gerfaux nahradil Antoina Barthese, který byl jmenován prezidentem Nissan Thailand. V této funkci bude zodpovědný za veškeré operace společnosti Nissan v Thajsku. Jeho nadřízeným bude Yutaka Sanada, viceprezident Nissan Motor Co., Ltd. pro Asii a Oceánii.

Labate jde od Ducati k SEATu

Rodilý Ital Antonino Labate byl jmenován novým ředitelem, zodpovědným za strategii, obchodní rozvoj a provozní činnosti oddělení SEAT Sport. Labate bude ve své nové funkci zodpovědný za definování a vývoj dlouhodobých obchodních strategií, které přesahují rámec motoristického sportu. Řízení strategie, obchodního rozvoje a provozních činností je nově vytvořená oblast, která bude spolupracovat s technickým managementem oddělení SEAT Sport, v jehož čele stojí již více než dvě desetiletí Jaime Puig. Labate byl před příchodem ke značce SEAT rok a půl provozním ředitelem zastoupení značky Ducati v Brazílii.

AutoTablet.cz vychází každý týden jako výběr nejdůležitějších témat z www.autoweek.cz.

Redakce:
Ing. Vladimír Rybecký (vladimir.rybecky@gmail.com)
Ing. Antonín Matějka (amatejka@autoweek.cz)
RNDr. Ivana Rybecká (rybecka@volny.cz)

Technické zpracování:
Anna Rybecká (anna.rybecka@seznam.cz)
Luděk Šipla

Partner organizace:

Tento newsletter nelze považovat za obchodní sdělení ve smyslu ust. § 2 písm. f) zákona č. 480/2004 Sb., o některých službách informační společnosti.

Pokud si AutoTablet stáhnete ve formě pdf, získáte ještě:

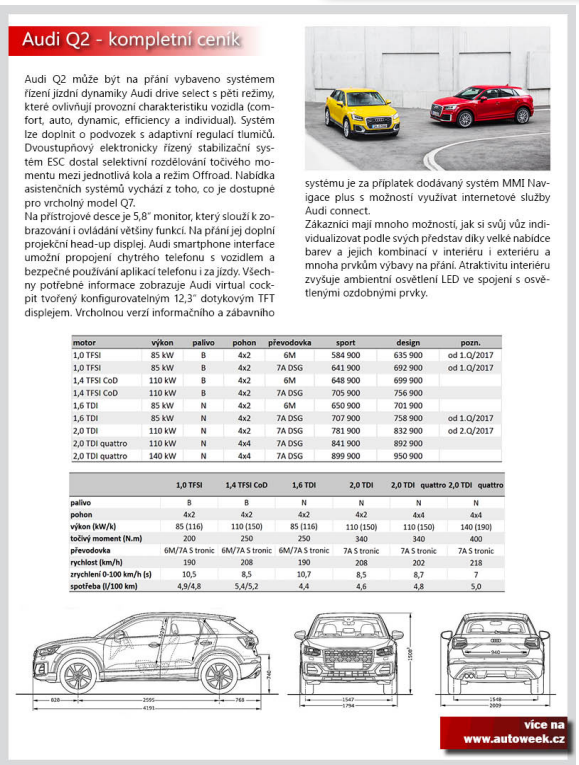

Audi Q2 - kompletní ceník

Audi Q2 může být na přání vybaveno systémem řízení jízdní dynamiky Audi drive select s pěti režimy, které ovlivňují provozní charakteristiku vozidla (comfort, auto, dynamic, efficiency a individual). Systém lze doplnit o podvozek s adaptivní regulací tlumičů. Dvoustupňový elektronicky řízený stabilizační systém ESC dostal selektivní rozdělování točivého momentu mezi jednotlivá kola a režim Offroad. Nabídka asistenčních systémů vychází z toho, co je dostupné pro vrcholný model Q7.
Na přístrojové desce je 5,8″ monitor, který slouží k zobrazování i ovládání většiny funkcí. Na přání jej doplní projekční head-up displej. Audi smartphone interface umožní propojení chytrého telefonu s vozidlem a bezpečné používání aplikací telefonu i za jízdy. Všechny potřebné informace zobrazuje Audi virtual cockpit tvořený konfigurovatelným 12,3″ dotykovým TFT displejem. Vrcholnou verzí informačního a zábavního systému je za příplatek dodávaný systém MMI Navigace plus s možností využívat internetové služby Audi connect.
Zákazníci mají mnoho možností, jak si svůj vůz individualizovat podle svých představ díky velké nabídce barev a jejich kombinací v interiéru i exteriéru a mnoha prvkům výbavy na přání. Atraktivitu interiéru zvyšuje ambientní osvětlení LED ve spojení s osvětlenými ozdobnými prvky.

motor	výkon	palivo	pohon	převodovka	sport	design	pozn.
1,0 TFSI	85 kW	B	4x2	6M	584 900	635 900	od 1.Q/2017
1,0 TFSI	85 kW	B	4x2	7A DSG	641 900	692 900	od 1.Q/2017
1,4 TFSI CoD	110 kW	B	4x2	6M	648 900	699 900	
1,4 TFSI CoD	110 kW	B	4x2	7A DSG	705 900	756 900	
1,6 TDI	85 kW	N	4x2	6M	650 900	701 900	
1,6 TDI	85 kW	N	4x2	7A DSG	707 900	758 900	od 1.Q/2017
2,0 TDI	110 kW	N	4x2	7A DSG	781 900	832 900	od 2.Q/2017
2,0 TDI quattro	110 kW	N	4x4	7A DSG	841 900	892 900	
2,0 TDI quattro	140 kW	N	4x4	7A DSG	899 900	950 900	

	1,0 TFSI	1,4 TFSI CoD	1,6 TDI	2,0 TDI	2,0 TDI quattro	2,0 TDI quattro
palivo	B	B	N	N	N	N
pohon	4x2	4x2	4x2	4x2	4x4	4x4
výkon (kW/k)	85 (116)	110 (150)	85 (116)	110 (150)	110 (150)	140 (190)
točivý moment (N.m)	200	250	250	340	340	400
převodovka	6M/7A S tronic	6M/7A S tronic	6M/7A S tronic	7A S tronic	7A S tronic	7A S tronic
rychlost (km/h)	190	208	190	208	202	218
zrychlení 0-100 km/h (s)	10,5	8,5	10,7	8,5	8,7	7
spotřeba (l/100 km)	4,9/4,8	5,4/5,2	4,4	4,6	4,8	5,0

Audi Q2 - kompletní ceník a technická data

Vozidla	Délka provozu (měsíce)	Proběh kilometrů (v tis.)	Predikce (v %)
Škoda Octavia III FL 2017	24	60	59,94 - 72,66
Škoda Octavia III	24	60	57,61 - 71,57
Hyundai I30	24	60	59,2 - 65,84
Ford Focus	24	60	58,31 - 64,48
Opel Astra	24	60	58,19 - 62,86
Kia Ceed	24	60	56,34 - 61,52

Analýza zůstatkové hodnoty Škody Octavia III MY 2017

Na český trh vstupuje faceliftovaná Škoda Octavia III FL 2017. Audatex porovnal faceliftovanou Škodu Octavia s hlavními konkurenty a analyzoval zůstatkové hodnoty vozidel v nižší střední třídě. Porovnání bylo provedeno pro dva roky provozu vozidla s nájezdem 60 000 km.
Z výsledků prognóz vyplynulo, že faceliftovaná Octavia bude opět výhodnou investicí, neboť si na trhu lépe udrží svou hodnotu a cena tohoto vozu bude klesat pomaleji než konkurenčních modelů, a to zejména u verzí s lepší výbavou a výkonnějšími motorizacemi, jejichž zůstatková hodnota po dvou letech provozu bude oproti konkurentům vyšší o 7 až 11 %.
„Zůstatková hodnota vozidla je hodnota, za kterou bude za přesně definovaných podmínek vozidlo spolehlivě prodejné v daném období. To platí za předpokladu průměrného technického stavu odpovídajícího kilometrickému proběhu. Z našeho srovnání vyplývá, že modernizovaná Škoda Octavia potvrdí své vedoucí postavení v segmentu a udrží si pozici nejprodávanějšího vozu na českém trhu," popisuje Zdeněk Šustr, vedoucí divize Automotive Market Research společnosti Audatex.
Zůstatkové hodnoty jsou uváděny vždy od minimální hodnoty až po maximální. Minimální hodnoty znamenají příslušné provedení daného modelu v „základním" provedení až po jeho maximální provedení v závislosti na motorizaci, výbavě či druhu pohonu.
Vymezení pojmu prognóza cen vozidel:
Prognózy cen vozidel slouží k predikci budoucích cen vozidel za předpokládaných a předem stanovených podmínek. Jedná se o kvalifikovaný odhad budoucí obvyklé ceny vozidla v závislostina jeho předpokládané době provozu, předpokládaném proběhu kilometrů a ostatních faktorech majících přímý, či nepřímý vliv na tvorbu této ceny. Prognózy cen vozidel jsou kalkulované prostřednictvím multifunkčního systému TAXexpert, a to na základě komplexní metodiky, zpracované ve společnosti Audatex pro tuto oblast.
Pro prognózu se využívají prognostické křivky, které mají ve své výchozí podobě tvar a průběh příslušné časové amortizační křivky vozidla, používané pro aktuální oceňování vozidel. Výchozí prognostické křivky je dále nutné redukovat, a to v závislosti na očekávaných a předpokládaných vlivech, které vstupují do procesu kalkulace ve formě koeficientů. Dále je nutné vzít v úvahu též předpokládaný proběh kilometrů, způsob užívání vozidla a v neposlední řadě i požadavek na definování takové ceny, za kterou bude vozidlo spolehlivě prodejné.
Všechny faktory ovlivňující budoucí cenu vozidla jsou vztaženy k situaci na daném trhu.

Analýza zůstatkové hodnoty Škody Octavia III MY 2017

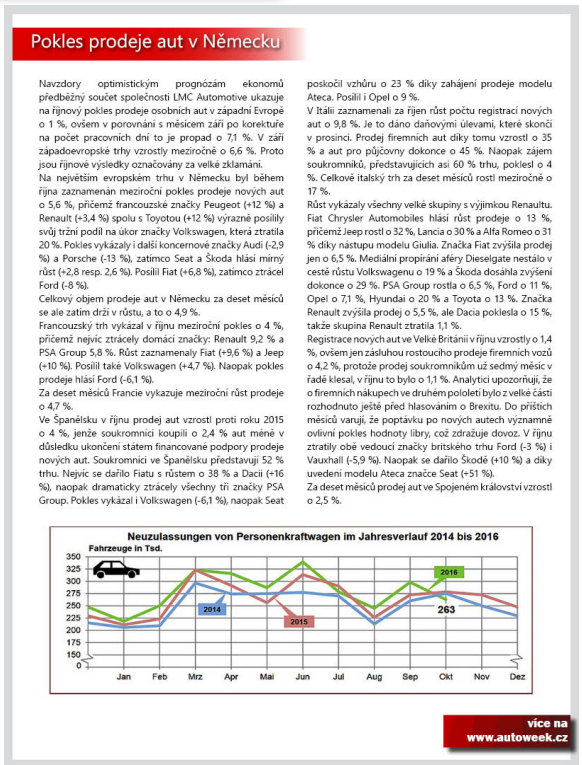

Pokles prodeje aut v Německu

Navzdory optimistickým prognózám ekonomů předběžný součet společnosti LMC Automotive ukazuje na říjnový pokles prodeje osobních aut v západní Evropě o 1 %, ovšem v porovnání s měsícem září po korektuře na počet pracovních dní to je propad o 7,1 %. V září západoevropské trhy vzrostly meziročně o 6,6 %. Proto jsou říjnové výsledky označovány za velké zklamání.
Na největším evropském trhu v Německu byl během října zaznamenán meziroční pokles prodeje nových aut o 5,6 %, přičemž francouzské značky Peugeot (+12 %) a Renault (+3,4 %) spolu s Toyotou (+12 %) výrazně posílily svůj tržní podíl na úkor značky Volkswagen, která ztratila 20 %. Pokles vykázaly i další koncernové značky Audi (-2,9 %) a Porsche (-13 %), zatímco Seat a Škoda hlásí mírný růst (+2,8 resp. 2,6 %). Posílil Fiat (+6,8 %), zatímco ztrácel Ford (-8 %).
Celkový objem prodeje aut v Německu za deset měsíců se ale zatím drží v růstu, a to o 4,9 %.
Francouzský trh vykázal v říjnu meziroční pokles o 4 %, přičemž nejvíc ztrácely domácí značky: Renault 9,2 % a PSA Group 5,8 %. Růst zaznamenaly Fiat (+9,6 %) a Jeep (+10 %). Posílil také Volkswagen (+4,7 %). Naopak pokles prodeje hlásí Ford (-6,1 %).
Za deset měsíců Francie vykazuje meziroční růst prodeje o 4,7 %.
Ve Španělsku v říjnu prodej aut vzrostl proti roku 2015 o 4 %, jenže soukromníci koupili o 2,4 % aut méně v důsledku ukončení státem financované podpory prodeje nových aut. Soukromníci ve Španělsku představují 52 % trhu. Nejvíc se dařilo Fiatu s růstem o 38 % a Dacii (+16 %), naopak dramaticky ztrácely všechny tři značky PSA Group. Pokles vykázal i Volkswagen (-6,1 %), naopak Seat poskočil vzhůru o 23 % díky zahájení prodeje modelu Ateca. Posílil i Opel o 9 %.
V Itálii zaznamenali za říjen růst počtu registrací nových aut o 9,8 %. Je to dáno daňovými úlevami, které skončí v prosinci. Prodej firemních aut díky tomu vzrostl o 35 % a aut pro půjčovny dokonce o 45 %. Naopak zájem soukromníků, představujících asi 60 % trhu, poklesl o 4 %. Celkově italský trh za deset měsíců rostl meziročně o 17 %.
Růst vykázaly všechny velké skupiny s výjimkou Renaultu. Fiat Chrysler Automobiles hlásí růst prodeje o 13 %, přičemž Jeep rostl o 32 %, Lancia o 30 % a Alfa Romeo o 31 % díky nástupu modelu Giulia. Značka Fiat zvýšila prodej jen o 6,5 %. Mediální propírání aféry Dieselgate nestálo v cestě růstu Volkswagenu o 19 % a Škoda dosáhla zvýšení dokonce o 29 %. PSA Group rostla o 6,5 %, Ford o 11 %, Opel o 7,1 %, Hyundai o 20 % a Toyota o 13 %. Značka Renault zvýšila prodej o 5,5 %, ale Dacia poklesla o 15 %, takže skupina Renault ztratila 1,1 %.
Registrace nových aut ve Velké Británii v říjnu vzrostly o 1,4 %, ovšem jen zásluhou rostoucího prodeje firemních vozů o 4,2 %, protože prodej soukromníkům už sedmý měsíc v řadě klesal, v říjnu to bylo o 1,1 %. Analytici upozorňují, že o firemních nákupech ve druhém pololetí bylo z velké části rozhodnuto ještě před hlasováním o Brexitu. Do příštích měsíců varují, že poptávku po nových autech významně ovlivní pokles hodnoty libry, což zdražuje dovoz. V říjnu ztratily obě vedoucí značky britského trhu Ford (-3 %) i Vauxhall (-5,9 %). Naopak se dařilo Škodě (+10 %) a díky uvedení modelu Ateca značce Seat (+51 %).
Za deset měsíců prodej aut ve Spojeném království vzrostl o 2,5 %.

Pokles prodeje aut v Německu

Top Ten nejvíce přehlížených ojetých vozů

Přehled sestavený AAA Auto potvrzuje, že se zákazníci řídí více citem než rozumem. Obliba nebo naopak neobliba některých modelů má občas iracionální povahu. Některé modely jsou přitom opomíjeny zcela neprávem. Pozitivní očekávání, spojená s určitou značkou nebo modelem, při výběru vozu často převáží nad střízlivým vyhodnocením jeho nejdůležitějších užitných vlastností.
Hyundai H-1 je povedený a spolehlivý vůz rozšířený po celém světě. V Evropě je dobrou alternativou k Volkswagenu Transporter, Mercedesu-Benz Víto nebo třeba Opelu Vivaro. Pro jeho koupi svědčí mimo jiné výkonný 100 kW motor i to, že nemívá žádné potíže s korozí.
Překvapivě je menší zájem o Škodu Superb 1,6 TDI z let 2010 až 2015. Zákazníci se stavějí k novější motorizaci rezervovaně zřejmě proto, že jeho předchůdce s motorem 1,9 TDI si vydobyl téměř kultovní statut. Novější 1,6 TDI Common rail představuje moderní motor s točivým momentem v širokém rozsahu otáček a spotřebou do 5 l/100 km v reálném provozu. V porovnání s hlučným a nekultivovaným chodem legendárního 1,9 TDI vyniká tichým a klidným během. Také obě generace Suzuki Swiftu, vyráběné od roku 2005 do roku 2010 a od roku 2010 dodnes, jsou velice vydařené malé vozy, které se plně vyrovnají konkurenci. Velkou popularitu si na českém trhu neziskal ani další model značky mikrovan Wagon R+, vyráběný v letech 2000 až 2007 jako dvojče Opelu Agila. Většina autobazarů jej nevykupuje nijak nadšeně, což se projevuje i na jeho nižší výkupní ceně. Když už se pro tento vůz někdo rozhodl, volil spíše Agilu. Jde však o bezproblémový a spolehlivý automobil za zajímavou cenu. V Maďarsku jsou Suzuki Wagon R+ i Swift jednoznačnými bestsellery. Nevýhodou u nás ale je nepříliš velká servisní síť značky Suzuki.
K obtížněji prodejným modelům patří Nissan Qashqai 1,6 dCi, který se s tímto vyspělým motorem vyráběl v letech 2011 až 2013. Zákazníci totiž zpravidla dávají přednost základní motorizaci 1,5 dCi nebo dvoulitrům. Na odbyt nejdou ani méně vybavené, ekonomické verze modelů prémiových značek, například Mercedes-Benz A150 z let 2004-2009, poté do roku 2012 jako A160.
V některých případech stojí za horším image vozu kombinace několika slabších stránek, jako u Seatu Cordoba 1,2 z let 2003-2008, v němž se spojují dva neoblíbené prvky - typ karoserie sedan a tříválcový motor. Přitom Dacia Logan a Renault Thalia jsou prodejní trháky.
Základní specifikace BMW E90 316i, 316d a 318d z let 2005-2012 jsou často spojené s nízkou základní výbavou. Zejména je vhodné se vyhnout nekvalitním 320d z dovozu.
Najdou se i modely, jejichž špatná pověst je do značné míry oprávněná. K jejich nákupu přistupuje AAA Auto velmi obezřetně. Jedná se třeba o Opel Combo s poruchovým motorem 1,3 CDTI, který se vyráběl v letech 2001 až 2011. Také motor 1,6TDCI v modelu Ford S-Max má velmi špatnou pověst, a to zejména kvůli své starší šestnáctiventilové variantě.

Top Ten nejvíce přehlížených ojetých vozů

Začal 23. ročník ankety Auto roku 2017 v České republice

Úvodní tiskovou konferenci byl zahájen 23. ročník ankety Auto roku 2017 v České republice. Současně se spustilo hlasování na oficiální webové stránce www.autoroku.cz.
V letošním roce se poprvé na výběru Auta roku v obou kolech volby podílí také veřejnost. Její hlasování má váhu pěti „virtuálních" hlasujících, kteří doplní 25 porotců. Porotci se opět rekrutují z řad odborných motoristických žurnalistů, a to ze sfér tisku, internetu, rozhlasu i televize.
První kolo se uskuteční od 11. listopadu do 31. prosince 2016 a určí pětici modelů, které postoupí do finálové části. Součástí prvního kola budou seznamovací jízdy pro novinářskou část poroty. Od 1. ledna do 28. února 2017 proběhne druhé kolo, z něhož vzejde Auto roku 2017 v České republice. I v jeho rámci se uskuteční testovací seance, a to 25. ledna 2017 s centrem v Hotelu Zámek Berchtold.
Široké veřejnosti je, kromě samotné možnosti hlasovat, určena SMS soutěž o šek v hodnotě 250 000 Kč, určený k nákupu některého z nominovaných automobilů. Současně se lze na stránkách www.autoroku.cz zúčastnit pravidelných soutěží o hodnotné věcné ceny.
Důležitou a všem přístupnou platformou se stávají sociální sítě s jednotícím hashtagem @autorokucr. Fungují na Facebooku, Twitteru, Instagramu, YouTube a Google+.
Automobily, nominované do ankety Auto roku 2017 v České republice:

Alfa Romeo Giulia
Audi Q2
BMW M2
Citroën C3
Fiat Spider 124
Ford Edge
Ford Ka+
Hyundai i30
Jaguar F-Pace
Kia Niro
Kia Optima
Kia Sportage
Mazda MX-5
Mini Countryman
Peugeot 3008
Porsche Panamera
Renault Mégane
Renault Scénic
Renault Talisman
Seat Ateca
Suzuki Baleno
Suzuki SX4 S-Cross
Škoda Kodiaq
Toyota C-HR
Toyota Corolla
Volkswagen Tiguan
Volvo V90

Začal 23. ročník ankety Auto roku 2017 v České republice

Audi Q2 - kompletní ceník

Audi Q2 může být na přání vybaveno systémem řízení jízdní dynamiky Audi drive select s pěti režimy, které ovlivňují provozní charakteristiku vozidla (comfort, auto, dynamic, efficiency a individual). Systém lze doplnit o podvozek s adaptivní regulací tlumičů. Dvoustupňový elektronicky řízený stabilizační systém ESC dostal selektivní rozdělování točivého momentu mezi jednotlivá kola a režim Offroad. Nabídka asistenčních systémů vychází z toho, co je dostupné pro vrcholný model Q7.

Na přístrojové desce je 5,8" monitor, který slouží k zobrazování i ovládání většiny funkcí. Na přání jej doplní projekční head-up displej. Audi smartphone interface umožní propojení chytrého telefonu s vozidlem a bezpečné používání aplikací telefonu i za jízdy. Všechny potřebné informace zobrazuje Audi virtual cockpit tvořený konfigurovatelným 12,3" dotykovým TFT displejem. Vrcholnou verzí informačního a zábavního systému je za příplatek dodávaný systém MMI Navigace plus s možností využívat internetové služby Audi connect.

Zákazníci mají mnoho možností, jak si svůj vůz individualizovat podle svých představ díky velké nabídce barev a jejich kombinací v interiéru i exteriéru a mnoha prvkům výbavy na přání. Atraktivitu interiéru zvyšuje ambientní osvětlení LED ve spojení s osvětlenými ozdobnými prvky.

motor	výkon	palivo	pohon	převodovka	sport	design	pozn.
1,0 TFSI	85 kW	B	4x2	6M	584 900	635 900	od 1.Q/2017
1,0 TFSI	85 kW	B	4x2	7A DSG	641 900	692 900	od 1.Q/2017
1,4 TFSI CoD	110 kW	B	4x2	6M	648 900	699 900	
1,4 TFSI CoD	110 kW	B	4x2	7A DSG	705 900	756 900	
1,6 TDI	85 kW	N	4x2	6M	650 900	701 900	
1,6 TDI	85 kW	N	4x2	7A DSG	707 900	758 900	od 1.Q/2017
2,0 TDI	110 kW	N	4x2	7A DSG	781 900	832 900	od 2.Q/2017
2,0 TDI quattro	110 kW	N	4x4	7A DSG	841 900	892 900	
2,0 TDI quattro	140 kW	N	4x4	7A DSG	899 900	950 900	

	1,0 TFSI	1,4 TFSI CoD	1,6 TDI	2,0 TDI	2,0 TDI quattro	2,0 TDI quattro
palivo	B	B	N	N	N	N
pohon	4x2	4x2	4x2	4x2	4x4	4x4
výkon (kW/k)	85 (116)	110 (150)	85 (116)	110 (150)	110 (150)	140 (190)
točivý moment (N.m)	200	250	250	340	340	400
převodovka	6M/7A S tronic	6M/7A S tronic	6M/7A S tronic	7A S tronic	7A S tronic	7A S tronic
rychlost (km/h)	190	208	190	208	202	218
zrychlení 0-100 km/h (s)	10,5	8,5	10,7	8,5	8,7	7
spotřeba (l/100 km)	4,9/4,8	5,4/5,2	4,4	4,6	4,8	5,0

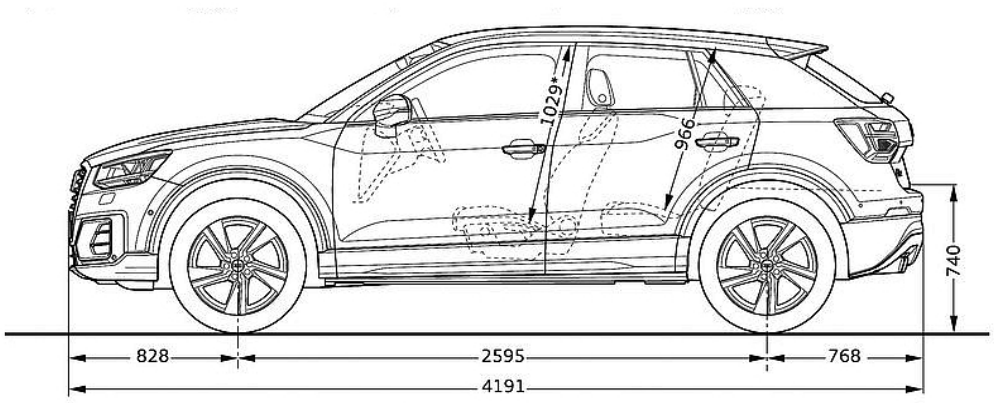

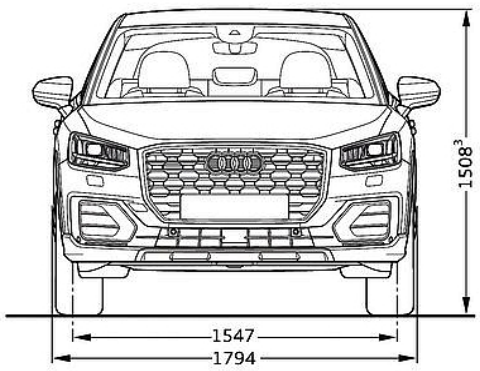

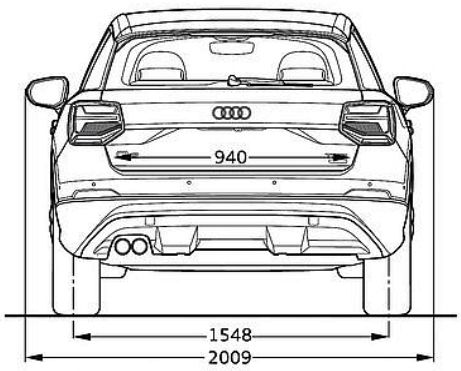

více na
www.autoweek.cz

Vozidla	Délka provozu (měsíce)	Proběh kilometrů (v tis.)	Predikce (v %)
Škoda Octavia III FL 2017	24	60	59,94 - 72,66
Škoda Octavia III	24	60	57,61 - 71,57
Hyundai I30	24	60	59,2 - 65,84
Ford Focus	24	60	58,31 - 64,48
Opel Astra	24	60	58,19 - 62,86
Kia Ceed	24	60	56,34 - 61,52

Analýza zůstatkové hodnoty Škody Octavia III MY 2017

Na český trh vstupuje faceliftovaná Škoda Octavia III FL 2017. Audatex porovnal faceliftovanou Škodu Octavia s hlavními konkurenty a analyzoval zůstatkové hodnoty vozidel v nižší střední třídě. Porovnání bylo provedeno pro dva roky provozu vozidla s nájezdem 60 000 km.

Z výsledků prognóz vyplynulo, že faceliftovaná Octavia bude opět výhodnou investicí, neboť si na trhu lépe udrží svou hodnotu a cena tohoto vozu bude klesat pomaleji než konkurenčních modelů, a to zejména u verzí s lepší výbavou a výkonnějšími motorizacemi, jejichž zůstatková hodnota po dvou letech provozu bude oproti konkurentům vyšší o 7 až 11 %.

„Zůstatková hodnota vozidla je hodnota, za kterou bude za přesně definovaných podmínek vozidlo spolehlivě prodejné v daném období. To platí za předpokladu průměrného technického stavu odpovídajícího kilometrickému proběhu. Z našeho srovnání vyplývá, že modernizovaná Škoda Octavia potvrdí své vedoucí postavení v segmentu a udrží si pozici nejprodávanějšího vozu na českém trhu," popisuje Zdeněk Šustr, vedoucí divize Automotive Market Research společnosti Audatex.

Zůstatkové hodnoty jsou uváděny vždy od minimální hodnoty až po maximální. Minimální hodnoty znamenají příslušné provedení daného modelu v „základním" provedení až po jeho maximální provedení v závislosti na motorizaci, výbavě či druhu pohonu.

Vymezení pojmu prognóza cen vozidel:

Prognózy cen vozidel slouží k predikci budoucích cen vozidel za předpokládaných a předem stanovených podmínek. Jedná se o kvalifikovaný odhad budoucí obvyklé ceny vozidla v závislosti na jeho předpokládané době provozu, předpokládaném proběhu kilometrů a ostatních faktorech majících přímý, či nepřímý vliv na tvorbu této ceny. Prognózy cen vozidel jsou kalkulované prostřednictvím multifunkčního systému TAXexpert, a to na základě komplexní metodiky, zpracované ve společnosti Audatex pro tuto oblast.

Pro prognózu se využívají prognostické křivky, které mají ve své výchozí podobě tvar a průběh příslušné časové amortizační křivky vozidla, používané pro aktuální oceňování vozidel. Výchozí prognostické křivky je dále nutné redukovat, a to v závislosti na očekávaných a předpokládaných vlivech, které vstupují do procesu kalkulace ve formě koeficientů. Dále je nutné vzít v úvahu též předpokládaný proběh kilometrů, způsob užívání vozidla a v neposlední řadě i požadavek na definování takové ceny, za kterou bude vozidlo spolehlivě prodejné.

Všechny faktory ovlivňující budoucí cenu vozidla jsou vztaženy k situaci na daném trhu.

více na
www.autoweek.cz

Pokles prodeje aut v Německu

Navzdory optimistickým prognózám ekonomů předběžný součet společnosti LMC Automotive ukazuje na říjnový pokles prodeje osobních aut v západní Evropě o 1 %, ovšem v porovnání s měsícem září po korektuře na počet pracovních dní to je propad o 7,1 %. V září západoevropské trhy vzrostly meziročně o 6,6 %. Proto jsou říjnové výsledky označovány za velké zklamání.

Na největším evropském trhu v Německu byl během října zaznamenán meziroční pokles prodeje nových aut o 5,6 %, přičemž francouzské značky Peugeot (+12 %) a Renault (+3,4 %) spolu s Toyotou (+12 %) výrazně posílily svůj tržní podíl na úkor značky Volkswagen, která ztratila 20 %. Pokles vykázaly i další koncernové značky Audi (-2,9 %) a Porsche (-13 %), zatímco Seat a Škoda hlásí mírný růst (+2,8 resp. 2,6 %). Posílil Fiat (+6,8 %), zatímco ztrácel Ford (-8 %).

Celkový objem prodeje aut v Německu za deset měsíců se ale zatím drží v růstu, a to o 4,9 %.

Francouzský trh vykázal v říjnu meziroční pokles o 4 %, přičemž nejvíc ztrácely domácí značky: Renault 9,2 % a PSA Group 5,8 %. Růst zaznamenaly Fiat (+9,6 %) a Jeep (+10 %). Posílil také Volkswagen (+4,7 %). Naopak pokles prodeje hlásí Ford (-6,1 %).

Za deset měsíců Francie vykazuje meziroční růst prodeje o 4,7 %.

Ve Španělsku v říjnu prodej aut vzrostl proti roku 2015 o 4 %, jenže soukromníci koupili o 2,4 % aut méně v důsledku ukončení státem financované podpory prodeje nových aut. Soukromníci ve Španělsku představují 52 % trhu. Nejvíc se dařilo Fiatu s růstem o 38 % a Dacii (+16 %), naopak dramaticky ztrácely všechny tři značky PSA Group. Pokles vykázal i Volkswagen (-6,1 %), naopak Seat poskočil vzhůru o 23 % díky zahájení prodeje modelu Ateca. Posílil i Opel o 9 %.

V Itálii zaznamenali za říjen růst počtu registrací nových aut o 9,8 %. Je to dáno daňovými úlevami, které skončí v prosinci. Prodej firemních aut díky tomu vzrostl o 35 % a aut pro půjčovny dokonce o 45 %. Naopak zájem soukromníků, představujících asi 60 % trhu, poklesl o 4 %. Celkově italský trh za deset měsíců rostl meziročně o 17 %.

Růst vykázaly všechny velké skupiny s výjimkou Renaultu. Fiat Chrysler Automobiles hlásí růst prodeje o 13 %, přičemž Jeep rostl o 32 %, Lancia o 30 % a Alfa Romeo o 31 % díky nástupu modelu Giulia. Značka Fiat zvýšila prodej jen o 6,5 %. Mediální propírání aféry Dieselgate nestálo v cestě růstu Volkswagenu o 19 % a Škoda dosáhla zvýšení dokonce o 29 %. PSA Group rostla o 6,5 %, Ford o 11 %, Opel o 7,1 %, Hyundai o 20 % a Toyota o 13 %. Značka Renault zvýšila prodej o 5,5 %, ale Dacia poklesla o 15 %, takže skupina Renault ztratila 1,1 %.

Registrace nových aut ve Velké Británii v říjnu vzrostly o 1,4 %, ovšem jen zásluhou rostoucího prodeje firemních vozů o 4,2 %, protože prodej soukromníkům už sedmý měsíc v řadě klesal, v říjnu to bylo o 1,1 %. Analytici upozorňují, že o firemních nákupech ve druhém pololetí bylo z velké části rozhodnuto ještě před hlasováním o Brexitu. Do příštích měsíců varují, že poptávku po nových autech významně ovlivní pokles hodnoty libry, což zdražuje dovoz. V říjnu ztratily obě vedoucí značky britského trhu Ford (-3 %) i Vauxhall (-5,9 %). Naopak se dařilo Škodě (+10 %) a díky uvedení modelu Ateca značce Seat (+51 %).

Za deset měsíců prodej aut ve Spojeném království vzrostl o 2,5 %.

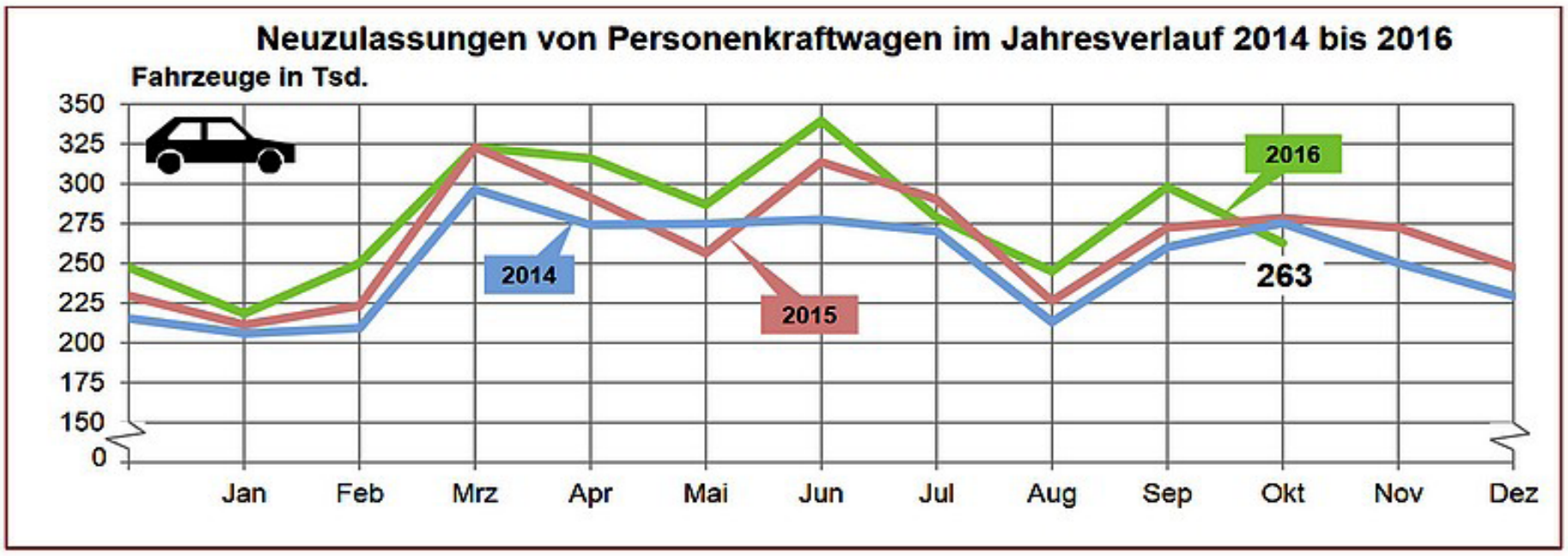

více na
www.autoweek.cz

Top Ten nejvíce přehlížených ojetých vozů

Přehled sestavený AAA Auto potvrzuje, že se zákazníci řídí více citem než rozumem. Obliba nebo naopak neobliba některých modelů má občas iracionální povahu. Některé modely jsou přitom opomíjeny zcela neprávem. Pozitivní očekávání, spojená s určitou značkou nebo modelem, při výběru vozu často převáží nad střízlivým vyhodnocením jeho nejdůležitějších užitných vlastností.

Hyundai H-1 je povedený a spolehlivý vůz rozšířený po celém světě. V Evropě je dobrou alternativou k Volkswagenu Transporter, Mercedesu-Benz Vito nebo třeba Opelu Vivaro. Pro jeho koupi svědčí mimo jiné výkonný 100 kW motor i to, že nemívá žádné potíže s korozí.

Překvapivě je menší zájem o Škodu Superb 1,6 TDI z let 2010 až 2015. Zákazníci se stavějí k novější motorizaci rezervovaně zřejmě proto, že jeho předchůdce s motorem 1,9 TDI si vydobyl téměř kultovní statut. Novější 1,6 TDI Common rail představuje moderní motor s točivým momentem v širokém rozsahu otáček a spotřebou do 5 l/100 km v reálném provozu. V porovnání s hlučným a nekultivovaným chodem legendárního 1,9 TDI vyniká tichým a klidným během.

Také obě generace Suzuki Swiftu, vyráběné od roku 2005 do roku 2010 a od roku 2010 dodnes, jsou velice vydařené malé vozy, které se plně vyrovnají konkurenci. Velkou popularitu si na českém trhu nezískal ani další model značky mikrovan Wagon R+, vyráběný v letech 2000 až 2007 jako dvojče Opelu Agila. Většina autobazarů jej nevykupuje nijak nadšeně, což se projevuje i na jeho nižší výkupní ceně. Když už se pro tento vůz někdo rozhodl, volil spíše Agilu. Jde však o bezproblémový a spolehlivý automobil za zajímavou cenu. V Maďarsku jsou Suzuki Wagon R+ i Swift jednoznačnými bestsellery. Nevýhodou u nás ale je nepříliš velká servisní síť značky Suzuki.

K obtížněji prodejným modelům patří Nissan Qashqai 1,6 dCi, který se s tímto vyspělým motorem vyráběl v letech 2011 až 2013. Zákazníci totiž zpravidla dávají přednost základní motorizaci 1,5 dCi nebo dvoulitrům. Na odbyt nejdou ani méně vybavené, ekonomické verze modelů prémiových značek, například Mercedes-Benz A150 z let 2004-2009, poté do roku 2012 jako A160.

V některých případech stojí za horším image vozu kombinace několika slabších stránek, jako u Seatu Cordoba 1,2 z let 2003-2008, v němž se spojují dva neoblíbené prvky - typ karoserie sedan a tříválcový motor. Přitom Dacia Logan a Renault Thalia jsou prodejní trháky.

Základní specifikace BMW E90 316i, 316d a 318d z let 2005-2012 jsou často spojené s nízkou základní výbavou. Zejména je vhodné se vyhnout nekvalitním 320d z dovozu.

Najdou se i modely, jejichž špatná pověst je do značné míry oprávněná. K jejich nákupu přistupuje AAA Auto velmi obezřetně. Jedná se třeba o Opel Combo s poruchovým motorem 1,3 CDTI, který se vyráběl v letech 2001 až 2011. Také motor 1,6TDCI v modelu Ford S-Max má velmi špatnou pověst, a to zejména kvůli své starší šestnáctiventilové variantě.

více na
www.autoweek.cz

Začal 23. ročník ankety Auto roku 2017 v České republice

Úvodní tiskovou konferencí byl zahájen 23. ročník ankety Auto roku 2017 v České republice. Současně se spustilo hlasování na oficiální webové stránce www.autoroku.cz.

V letošním roce se poprvé na výběru Auta roku v obou kolech volby podílí také veřejnost. Její hlasování má váhu pěti „virtuálních" hlasujících, kteří doplní 25 porotců. Porotci se opět rekrutují z řad odborných motoristických žurnalistů, a to ze sfér tisku, internetu, rozhlasu i televize.

První kolo se uskuteční od 11. listopadu do 31. prosince 2016 a určí pětici modelů, které postoupí do finálové části. Součástí prvního kola budou seznamovací jízdy pro novinářskou část poroty. Od 1. ledna do 28. února 2017 proběhne druhé kolo, z něhož vzejde Auto roku 2017 v České republice. I v jeho rámci se uskuteční testovací seance, a to 25. ledna 2017 s centrem v Hotelu Zámek Berchtold.

Široké veřejnosti je, kromě samotné možnosti hlasovat, určena SMS soutěž o šek v hodnotě 250 000 Kč, určený k nákupu některého z nominovaných automobilů. Současně se lze na stránkách www.autoroku.cz zúčastnit pravidelných soutěží o hodnotné věcné ceny.

Důležitou a všem přístupnou platformou se stávají sociální sítě s jednotícím hashtagem @autorokucr. Fungují na Facebooku, Twitteru, Instagramu, YouTube a Google+.

Automobily, nominované do ankety Auto roku 2017 v České republice:

Alfa Romeo Giulia
Audi Q2
BMW M2
Citroën C3
Fiat Spider 124
Ford Edge
Ford Ka+
Hyundai i30
Jaguar F-Pace
Kia Niro
Kia Optima
Kia Sportage
Mazda MX-5
Mini Countryman
Peugeot 3008
Porsche Panamera
Renault Mégane
Renault Scénic
Renault Talisman
Seat Ateca
Suzuki Baleno
Suzuki SX4 S-Cross
Škoda Kodiaq
Toyota C-HR
Toyota Corolla
Volkswagen Tiguan
Volvo V90

více na
www.autoweek.cz