47. týden 2017

AutoTablet.cz

novinky z www.autoweek.cz

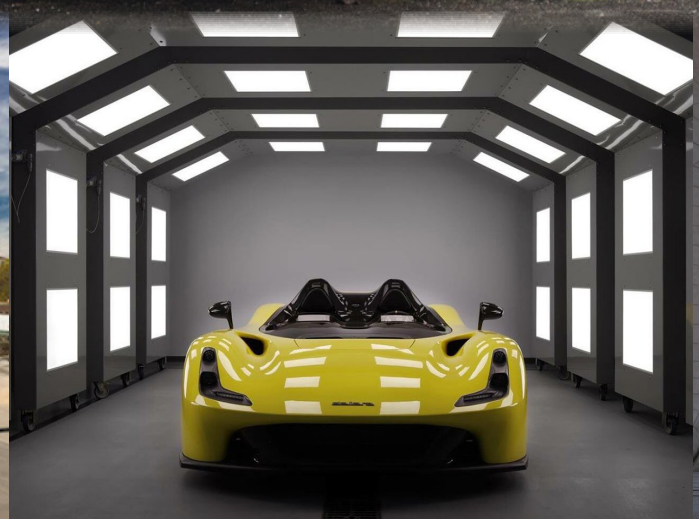

Pokud chcete něco navíc, klikněte sem a stáhněte si jako pdf.

Novináři testovali

Většina členů novinářské poroty 24. ročníku ankety Auto roku v České republice využila příležitost otestovat přihlášené vozy před tím, než rozhodnou o tom, kterých pět novinek postoupí do finále. V příjemném prostředí Hotelu Čertousy v Horních Počernicích připravila pořádající agentura Aďore Marketing Communications členům poroty i zástupcům zúčastněných značek a partnerských organizací perfektní podmínky pro práci a testování. Všichni zde měli dostatek možností seznámit se s nejdůležitějšími novinkami letošního roku.

Pořadatelem ankety Auto roku v České republice je Sdružení dovozců automobilů (SDA). Vítěze volí porota nezávislých motoristických novinářů nominovaných SDA. Důležitou novinkou v novém konceptu ankety jsou kritéria volby. Porotce musí zohlednit pozici daného automobilu především v konkrétním segmentu a v realitě českého provozu. Členové poroty volí ve dvou kolech na základě dvou testovacích jízd. V prvním vybírají ze všech přihlášených vozů pět finalistů. Ve druhém přidělí finalistům body podle jednotlivých kritérií (technika a technologie, jízdní vlastnosti, užitná hodnota, ekonomika provozu, design).

Novináře nyní čeká nelehký výběr pěti nejlepších ze 36 vozů. Vždyť nabídka začíná u malého SUV Suzuki Ignis a končí u luxusního sedanu Audi A8, vybaveného nejmodernější technikou, představující významný krok směrem k autonomnímu řízení. Zajímavostí je, že oba tyto vozy spojuje použití mildhybridního systému pohonu. Mezi přihlášenými je 19 SUV proti 17 tradičním autům!

Veřejnost volí automobily ve čtyřech kategoriích: malé vozy, velké vozy, malá SUV a SUV. Hlasující mohou získat velmi hodnotné ceny. Hlasuje se prostřednictvím http://www.autoroku2018.cz/.

více na www.autoweek.cz

Nejbezpečnější Seat - Leon Cristobal

Seat na kongresu Smart City Expo v Barceloně vystavil koncept Leon Cristobal, nejbezpečnější vůz ve své historii vybavený šesti vyspělými bezpečnostními asistenčními systémy, které mohou přispívat k prevenci hlavních příčin dopravních nehod připisovaných lidskému faktoru. Nepozornost, únava, nadměrná rychlost jízdy a řízení pod vlivem alkoholu jsou v současnosti příčinou 80 % všech dopravních nehod. Seat Leon Cristobal by mohl snížit počet nehod o 40 %, pokud bude více než polovina vozidel v silničním provozu vybavena funkcemi, jimiž disponuje.
více na www.autoweek.cz

Z okruhů na silnice

Giampaolo Dallara pracoval jako konstruktér pro Ferrari, Maserati, Lamborghini, De Tomaso a stavěl závodní vozy pro různé zákazníky. V roce 1972 založil vlastní firmu, která je dnes největším výrobcem závodních aut na světě. Závodní vozy vyrábí nejen pod svým jménem, ale mezi její klienty patřily např. i Ferrari, Lancia, Toyota, Chrysler nebo Audi, stejně jako několik týmů F1 (nyní to je Haas).
Dallara Automobili se podílela i expertízami a konstrukcí na vzniku unikátních automobilů jako jsou Bugatti Veyron a Chiron nebo Maserati MC12 a vyráběla i KTM X-Bow. Roadster Stradale ale je první automobil určený k provozu na silnicích vyráběný pod značkou Dallara. Nosná struktura a karoserie jsou z uhlíkových kompozitů. Předělaný čtyřválec Ford 2,3 l EcoBoost poskytuje 295 kW (400 k) na pouhých 855 kg. Díky tomu vůz zrychlí z 0 na 100 km/h za 3,45 s a dosahuje největší rychlost 280 km/h. Vysunutím přítlačného křídla na zádi se generuje přítlak 8 kN (tzn. zatížení 800 kg) za cenu poklesu největší rychlosti na 265 km/h.
více na www.autoweek.cz

Krátce

- PSA po pěti letech ukončila provoz sdílení elektromobilů C Zero a miniaut C1 Multicity v Berlíně.
- Ford za 750 milionů eur modernizuje svůj závod ve Valencii pro výrobu příští generace SUV Kuga.
- Volvo Cars dodá v letech 2019 až 2021 společnosti Uber 24 000 aut pro přestavbu na autonomní taxi.
- Podle studie H2 Mobility Deutschland by budování sítě čerpacích stanic na vodík bylo levnější než dobíjecích stanic pro elektromobily.
- Britské ministerstvo financí připravuje podporu programu zajišťujícího, že do roku 2021 budou v zemi jezdit autonomní vozidla.

Vyberte vítěze v kategorii a **hlasujte!**

MALÉ VOZY • VELKÉ VOZY
MALÁ SUV • SUV

Hlasujte od 13. listopadu
do 22. prosince 2017
na **www.autoroku2018.cz** o ceny:

1. cena: **zapůjčení vítězného vozu na 1 rok**
2. cena: **sada litých kol DOTZ v hodnotě 20 000 Kč**
3. cena: **sada pneumatik Continental v hodnotě 10 000 Kč**

a další hodnotné ceny

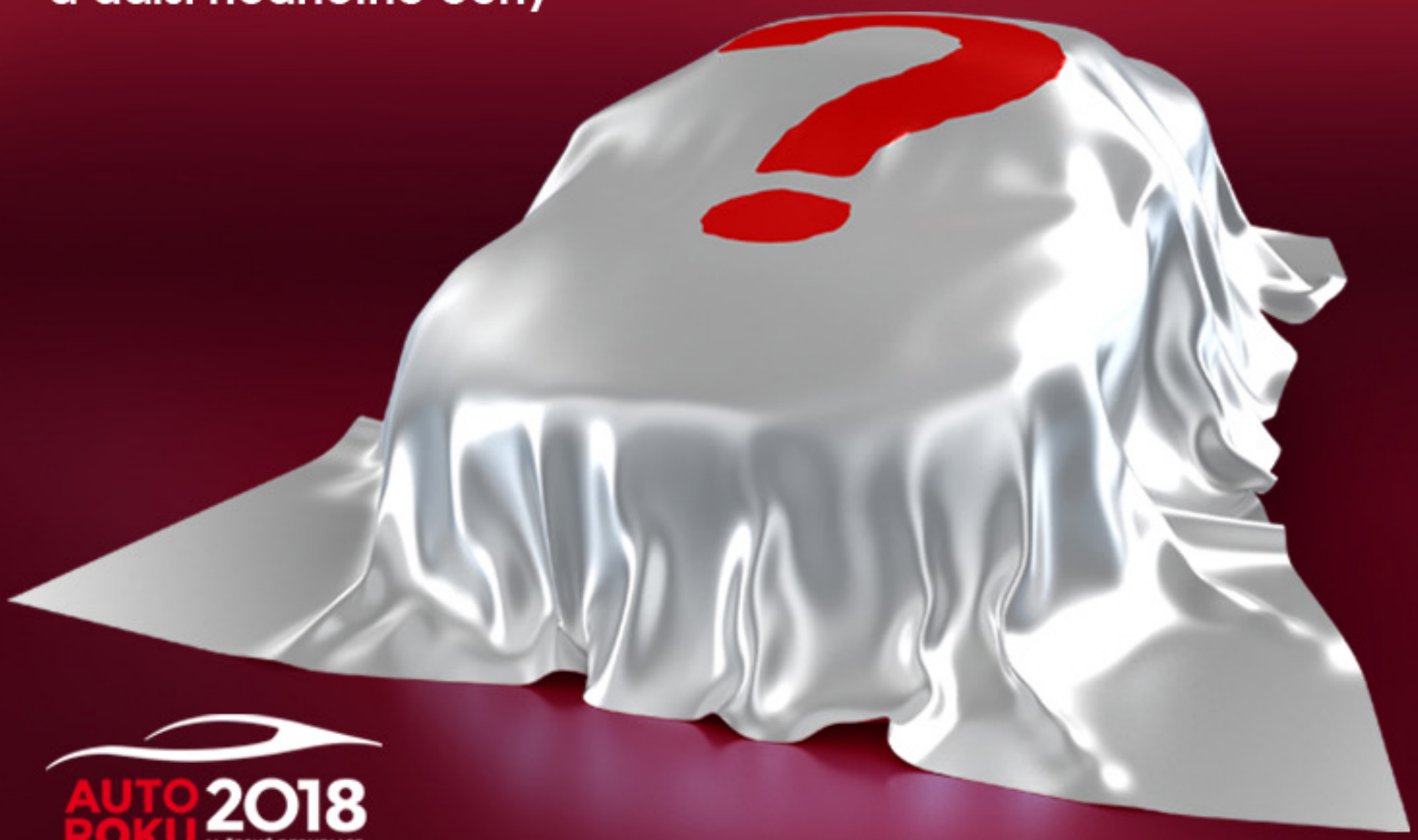

AUTO ROKU 2018
V ČESKÉ REPUBLICE

Dassault Systèmes urychluje superelektromobil

Společnost Dassault Systèmes 3DExperience, vedoucí producent v oblasti návrhářského 3D softwaru, digitálního 3D modelování a řízení životního cyklu výrobku (PLM), podporuje společnost Rimac Automobili. Ta využívá specializované řešení Electro Mobility Accelerator, které umožňuje rychlé navrhování a vývoj vysoce výkonných elektromobilů, pohonného ústrojí a bateriových systémů. V případě Rimac Automobili jsou určeny pro plně elektricky poháněné supersporty. Řešení Electro Mobility Accelerator vychází z platformy 3DExperience od Dassault Systèmes. Nabízí digitální aplikace, které umožňují zefektivnit a rozšířit výrobu a propojit pracovní týmy v 11 zemích v reálném čase. Díky tomu může Rimac Automobili urychlit vývoj nových vozů.
více na www.autoweek.cz

Hyundai v čele iniciativy za větší využití vodíku

Vodík je palivem budoucnosti. Na tom se v rámci Konference o změnách klimatu v Bonnu shodli představitelé nadnárodních společností sdružených v iniciativě Hydrogen Council. Osmnáct světových průmyslových gigantů iniciovalo vznik první komplexní vize využití tohoto prvku v budoucí energetické strategii lidstva. Ze studie vyplývá, že vodík by mohl do roku 2050 pokrývat téměř jednu pětinu světové spotřeby energie. Studie předpokládá, že do roku 2030 bude vodík jako palivo používat 10 až 15 milionů osobních vozů a až půl milionu kamionů.

Ve vedení Hydrogen Council od příštího roku předsedu Takeshiho Uchiyamadu ze společnosti Toyota Motor nahradí místopředseda společnosti Hyundai Motor Woong-chul Yang. Hyundai je dlouhodobě hybnou silou celého procesu a sériově vyrábí vůz s pohonem palivovými články na vodík.
více na www.autoweek.cz

Další aktuality 47. týdne na www.autoweek.cz:

Elon nás ještě může potřebovat, uvádí FEL ČVUT v Praze
Das WeltAuto pokračuje v růstu na českém trhu s ojetými vozy
Volkswagen Polo za zvýhodněných podmínek
Škoda Fabia s výhodným financováním Škoda Financial Services
Uber bude bezpečnější
Chytré mytí - inteligentní automyčka na kolech od Defend Smart Repairs

Subaru Impreza - přichází 5. generace

Přicházející pátá generace Subaru Impreza je zcela nová počínaje poprvé použitou platformou SGP až po bezpečnostní asistenty EyeSight.

Impreza není z hlediska objemu prodeje pro Subaru klíčovým modelem. Je ale symbolem značky. Impreza je auto určené pro zákazníky, kteří nehledají běžný kompaktní hatchback z masové produkce. Poprvé se tento model představil v roce 1992 a od té doby se jej prodalo 3,5 milionu kusů. Z tohoto počtu směřovalo 250 000 do Evropy. Přitom od roku 2012 v Evropě dostával přednost model XV v souvislosti se změnou orientace značky na dodavatele všestranných a odolných SUV.

Nyní se Impreza vrací na trh ve své 5. generaci. Jejím základem je nová platforma SGP (Subaru Global Platform). Ta přináší velký skok po stránce bezpečnosti i dynamiky, ale přitom umožňuje i použití stávajících pohonných jednotek, tedy teoreticky včetně turbodieselu, stejně jako hybridního pohonu (jeho uvedení se plánuje na rok 2019) i čistě elektrického pohonu (ten se plánuje na rok 2021).

Nová platforma má o 5 mm níže položené těžiště a nosná struktura má podstatně zvýšenou tuhost, což obojí zlepšuje i ovladatelnost a jízdní komfort. Nová Impreza je 4460 mm dlouhá (rozvor náprav 2670 mm) a má zavazadlový prostor o objemu 385 l resp. 1310 l se sklopenými zadními sedadly.

Samozřejmostí pro Subaru je symetrické rozložení hmotnosti, dané podélně uloženým motorem s protiběžnými písty („boxer“) a pohonem všech kol Symmetrical AWD. K tomu se nyní přidává vektorování točivého momentu (Active Torque Vectoring), tedy přibrzďování vnitřního kola v zatáčce.

V nabídce pohonných jednotek jsou dva zážehové čtyřválce DOHC. V Evropě se nejvíc prodává motor 1,6i/84 kW (114 k), ale u nás je větší zájem o motor 2,0i/115 kW (156 k) s přímým vstřikováním. Základní cena za verzi 1,6i Trend ES v červené barvě je 560 000 Kč vč. DPH.

více na www.autoweek.cz

Škoda Electric představila nový elektrobus

Společnost Škoda Electric v rámci veletrhu CzechBus 2017 veřejnosti poprvé představila nový elektrobus Škoda E'City. Vznikl na základě spolupráce s firmou Iveco, která dodala karoserii. Nově představený model E'City je zajímavý modulární koncepcí, která umožňuje snadno přizpůsobit provedení vozidla na míru požadavkům zákazníka pro různé varianty provozu s ohledem na možnosti nabíjení nebo délky tratí. K 12 m variantě brzy přibudou i kratší 10 m a dlouhá 12 m verze.

více na www.autoweek.cz

Plzeň bude hlavním městem inovací

Plzeň se stane hlavním městem inovací - už příští čtvrtek 30. listopadu bude hostit 6. ročník Festivalu Česká inovace. Cílem unikátní akce je propojit zástupce jednotlivých komunit a maximálně tak podpořit inovační prostředí v České republice. Program Festivalu Česká inovace 2017 je nově rozčleněn do dvou hlavních bloků - zdarma přístupný blok A v Depo2015 s prezentací mnoha pozoruhodných projektů a VIP zóna (https://www.festivalinovaci.cz/registrace/) v kavárně, Klempírně a přilehlých prostorech. Po registraci a uhrazení poplatku 490 Kč zde čekají čtyři diskusní stoly se zajímavými osobnostmi, 9 workshopů a premiérové setkání zástupců měst Smart Cities. Třetí částí programu je konference Budoucnost české výroby v Technologickém centru Dronet v Depo2015, na kterou jsou zváni především manažeři a majitelé firem (program a registrace jsou na www.bids.cz/ceskavyroba).

více na www.autoweek.cz

Další aktuality 47. týdne na www.autoweek.cz:

Seat na Smart City Expo v Barceloně představil řešení pro snadnou mobilitu
Truck of the Year 2018 pro DAF CF a XF
Zetor dodá do Ruska až 6000 sad traktorů
Moneta Money Bank jako první v ČR přechází na elektromobily
Mezi námi děvčaty ve Škoda Auto
Škoda Auto usiluje o IT talenty s pomocí sci-fi

Personalia z AUTOmakers

ZPRAVODAJSKÝ PORTÁL A ČASOPIS PRO AUTOMOBILOVÝ PRŮMYSL

Kia Motors Europe má nového prezidenta

Kia Motors Europe jmenovala nového prezidenta, jehož úkolem bude koordinovat další růst značky napříč celým regionem. Yong Kew Park bude působit v evropské centrále automobilky Kia v německém Frankfurtu a bude odpovědný za kontrolu prodejů značky a plnění růstové prodejní strategie v celé Evropě. Park s více než 30 lety profesních zkušeností si do vysoké manažerské funkce přináší široké znalosti firmy i jejích produktů. Park do společnosti Kia Motors Europe přechází z firmy Kia Motors Russia, kde od počátku roku 2016 působil na pozici prezidenta. Park v nové roli nahradí pana Ho Sung Songa, který povýšil na výkonného viceprezidenta a provozního ředitele nově vytvořené divize Global Operations v rámci globální centrály v korejském Soulu.

Květoň přešel od BMW k Japoncům

Bývalý area sales manager v Porsche ČR Jakub Květoň se posledního dva a půl roku staral v českém BMW Group o byznys s ojetými auty. Vedl na importu sekci Premium Selection brand a také program BPS dealers. Do letošního října se také podílel na přípravě programu prodeje ojetin značky MINI. "Jeho nástupce už je vybrán, ale jméno vám zatím neřeknu," uvedl na náš dotaz mluvčí importu David Haidinger.

Od listopadu působí Jakub Květoň v Toyotě Motor Czech v divizi Lexus. „Nahradil u nás Jakuba Kühnla, který odešel mimo automobilový byznys," potvrdila nám mluvčí japonské značky Jitka Kořánová. Podle informací časopisu Automakers se Jakub Kühnl nyní věnuje prodeji realit.

AutoTablet.cz vychází každý týden jako výběr nejdůležitějších témat z www.autoweek.cz.

Redakce:
Ing. Vladimír Rybecký (vladimir.rybecky@gmail.com)
Ing. Antonín Matějka (amatejka@autoweek.cz)
RNDr. Ivana Rybecká (rybecka@volny.cz)

Technické zpracování:
Anna Rybecká (anna.rybecka@seznam.cz)
Luděk Šipla

Partner organizace:

Tento newsletter nelze považovat za obchodní sdělení ve smyslu ust. § 2 písm. f) zákona č. 480/2004 Sb., o některých službách informační společnosti.

Klikněte zde a stáhněte si AutoTablet ve formě pdf, získáte ještě:

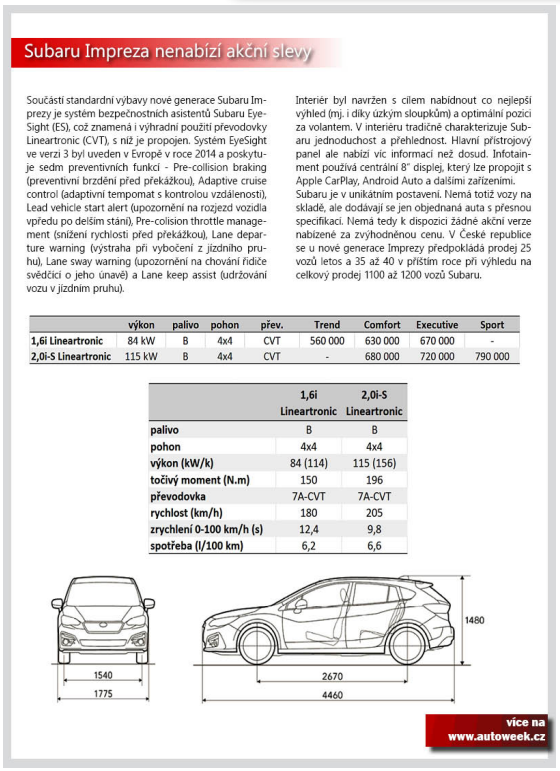

Subaru Impreza nenabízí akční slevy

Součástí standardní výbavy nové generace Subaru Imprezy je systém bezpečnostních asistentů Subaru EyeSight (ES), což znamená i výhradní použití převodovky Lineartronic (CVT), s níž je propojen. Systém EyeSight ve verzi 3 byl uveden v Evropě v roce 2014 a poskytuje sedm preventivních funkcí - Pre-collision braking (preventivní brzdění před překážkou), Adaptive cruise control (adaptivní tempomat s kontrolou vzdálenosti), Lead vehicle start alert (upozornění na rozjezd vozidla vpředu po delším stání), Pre-colision throttle management (snížení rychlosti před překážkou), Lane departure warning (výstraha při vybočení z jízdního pruhu), Lane sway warning (upozornění na chování řidiče svědčící o jeho únavě) a Lane keep assist (udržování vozu v jízdním pruhu).

Interiér byl navržen s cílem nabídnout co nejlepší výhled (mj. i díky úzkým sloupkům) a optimální pozici za volantem. V interiéru tradičně charakterizuje Subaru jednoduchost a přehlednost. Hlavní přístrojový panel ale nabízí víc informací než dosud. Infotainment používá centrální 8" displej, který lze propojit s Apple CarPlay, Android Auto a dalšími zařízeními.
Subaru je v unikátním postavení. Nemá totiž vozy na skladě, ale dodávají se jen objednaná auta s přesnou specifikací. Nemá tedy k dispozici žádné akční verze nabízené za zvýhodněnou cenu. V České republice se u nové generace Imprezy předpokládá prodej 25 vozů letos a 35 až 40 v příštím roce při výhledu na celkový prodej 1100 až 1200 vozů Subaru.

	výkon	palivo	pohon	přev.	Trend	Comfort	Executive	Sport
1,6i Lineartronic	84 kW	B	4x4	CVT	560 000	630 000	670 000	-
2,0i-S Lineartronic	115 kW	B	4x4	CVT	-	680 000	720 000	790 000

	1,6i Lineartronic	2,0i-S Lineartronic
palivo	B	B
pohon	4x4	4x4
výkon (kW/k)	84 (114)	115 (156)
točivý moment (N.m)	150	196
převodovka	7A-CVT	7A-CVT
rychlost (km/h)	180	205
zrychlení 0-100 km/h (s)	12,4	9,8
spotřeba (l/100 km)	6,2	6,6

Subaru Impreza nenabízí akční slevy

AGC Automotive otevřela novou halu na výrobu autoskel

Novou halu s moderní linkou, která bude schopna vyrobit až 2,5 milionu kusů bočních autoskel ročně, uvedla do provozu společnost AGC Automotive Czech v Chudeřicích na Teplicku. Jeden z největších výrobců automobilových skel v Evropě investoval do nových výrobních prostor a technologií 180 milionů korun, z toho 115 milionů korun společnost použila na nákup technologií. AGC Automotive Czech ve svém závodě v Chudeřicích za posledních šest let proinvestovala 1,5 miliardy korun.

Luděk Steklý, generální ředitel AGC Automotive Czech, při slavnostním otevření haly řekl: „Vyšší nároky zákazníků na kvalitu, různorodost a komplexnost výrobků a zvyšující se počet zakázek jsou důvodem, proč jsme se rozhodli rozšířit naše výrobní prostory o novou halu. V té je nainstalovaná naše dosud nejmodernější linka, kde budeme vyrábět boční kalená skla."

Nová hala rozšíří především úvodní fázi výroby autoskel, kdy se skla připravují, řezají, obrušují a vyvrtávají se do nich otvory. Velmi moderní je řezací část linky, která má řadu vylepšení, díky nimž se zlepší zejména plynulost výroby. Ročně by linka měla zpracovat až 2,5 milionů skel.

Vybudování výrobní haly trvalo zhruba rok. „S přípravnými pracemi jsme začali v létě 2016, samotné práce byly zahájeny v lednu letošního roku. Hlavní instalační práce skončily v listopadu a dnes zahajujeme zkušební provoz," uvedl Luděk Steklý.

Díky novým výrobním prostorám vznikla také nová pracovní místa. „Linka je na vysoké úrovni robotizace a automatizace, proto jsme zde vytvořili celkem 14 nových pracovních míst. Zhruba k tisícovce pracovních míst, která jsme vytvořili za poslední dva roky, tedy přibyla další," dodal personální ředitel AGC Automotive Czech Tomáš Brokeš.

Skupina AGC je největším světovým výrobcem plochého skla. AGC Automotive Czech v Chudeřicích je největším závodem na výrobu autoskel skupiny AGC a jedním z největších a nejkomplexnějších v Evropě. Zaměstnává přes 2500 lidí.

AGC Automotive otevřela novou halu na výrobu autoskel

Tesla překvapila cenou

Týden po velkolepé prezentaci Tesla zveřejnila ceny svého elektrokamionu Semi. Základní verze kamionu přijde na 150 000 dolarů (3,2 milionu Kč), tedy mnohem méně než znělý odhady. Na tuto sumu přijde tahač s dojezdem 300 mil (480 km). Varianta s dojezdem 500 mil (800 km) bude stát 180 000 dolarů (3,85 milionu USD). Verze Founders Series s nejvyšší výbavou bude mít cenu 200 000 dolarů (4,18 milionu Kč). Kdo chce získat vozidla z první série, tedy na konci roku 2019, musí složit nevratný rezervační poplatek ve výši 20 000 USD (430 000 Kč), který se ale nezapočítává do ceny.

Kamion je vybaven systémem Autopilot, kam patří automatické nouzové brzdění, automatické udržování vozidla v jízdním pruhu a výstraha při opuštění jízdního pruhu. Vozidlo má kamery nahrazující vnější zpětná zrcátka. V cenově nabídce ale chybí výbava pro řidiče, např. místo na spaní. Tesla pro kamion uvádí akceleraci z 0 na 60 mph (96 km/h) za 5 s pro samotný tahač, pro plně naloženou soupravu o hmotnosti 36,3 t to je 20 s. Jenže pro kamion je mnohem důležitějším parametrem schopnost zpomalit a o brzdovém systému Tesla zatím mlčí.

Tesla tvrdí, že provozní náklady budou o 20 % nižší, takže dopravce po ujetí 1,6 milionu km ušetří 250 000 dolarů (5,35 milionu Kč). Srovnatelný tahač s turbodieselem v USA stojí 100 000 až 120 000 dolarů (2,14 až 2,62 milionu Kč), má průměrnou životnost 10 let a ročně spotřebuje naftu za 70 000 dolarů (1,5 milionu Kč).

Muskem uváděné parametry podle analýzy MIT pro dojezd 500 mil (800 km) vyžadují akumulátory o kapacitě 1 MWh, jehož cena by byla okolo 400 000 USD (8,6 milionu Kč). To znamená, že projekt nevychází ekonomicky nebo má Musk v rukávu zcela nové technické řešení akumulátorů. Také není jasné, kde se do konce roku 2019 vezmou dobíjecí Hyperchargery s desetinásobnou nabíjecí kapacitou než Superchargery pro osobní Tesly. Ty mají kamion dobít na 80 % za méně než půl hodiny.

Tesla překvapila cenou za elektrokamion Semi

Zmizelá garáž a přejeté kolo

Detektivové Allianz se od ledna do konce října letošního roku zabývali 1675 podezřelými případy pojistných událostí v hodnotě téměř 272 milionů korun. Prošetřovaných případů sice meziročně značně ubylo, ale finančně je tento rok srovnatelný s loňským. Tento nepoměr souvisí s aktuálním trendem nadhodnocování škod podvodníky.

Zastavíme-li se ještě u typických případů, kromě navyšování škod se podezřele často objevují podobné škody na drahé elektronice, u mobilních telefonů, tabletů a notebooků, které jsou uplatňovány z odpovědnosti. Osudnou těmto zařízením bývají neopatrné návštěvy, které je často omylem poliji nějakým nápojem. Realita ovšem bývá mnohdy taková, že majitel si zařízení poškodil sám a snaží se po domluvě se známým škodu uplatnit z jeho pojistky.

U dopravních nehod se zase opětovně objevují úmyslné nehody. Typické pro ně je, že k nim dochází na odlehlých místech v nočních hodinách, škoda přesahuje 100 000 Kč a aktéři se většinou znají.

I letos se ale mezi typickými případy vyskytlo několik perliček. S jedním z nich se do té doby ani ostřílení pracovníci likvidace nikdy nesetkali. Představte si, že večer přijedete ke své garáži, chcete zaparkovat, ale ona už tam nestojí. Takový příběh klient uvedl při nahlášení zmizelé nemovitosti pojišťovně. Záhady hodné mistra triku se ujali vyšetřovatelé a zjistili, že za zmizením garáže stojí sám klient. Ten ji pro havarijní stav odstranil na opakovanou výzvu místního stavebního úřadu a náklady za demolici a úklid sutin se pokusil kompenzovat na pojišťovně.

Dalšího závažného podvodu se dopustil klient se svým kamarádem, který pojišťovně nahlásil, že při couvání přehlédl jízdní kolo, které stálo za vozidlem, čímž došlo k jeho zničení. Na první pohled na tom není nic zvláštního, ale z jízdního kola se vyklubal závodní speciál s pořizovací cenou přes 100 000 Kč. Vyšetřovatelé zjistili, že majitelé vozidla i závodního kola jsou dobří známí, přičemž majitel kola je cyklokrosový závodník.

Detektivové se dopátrali, že v den hlášení pojistné události se v okolí nehody konal cyklokrosový závod, kterého se majitel přejetého kola zúčastnil. Závod pro pád nedokončil a nepojištěné kolo při něm zničil. Proto vymyslel příběh, jak si skrze pojišťovnu obstarat kolo nové. Požádal svého kamaráda o službu a společně zinscenovali přejetí kola osobním vozidlem.

Zmizelá garáž a přejeté kolo

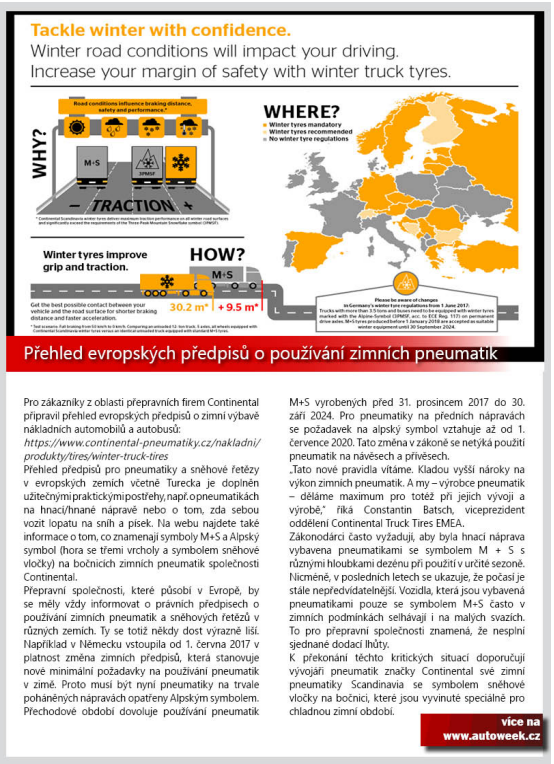

Přehled evropských předpisů o používání zimních pneumatik

Pro zákazníky z oblasti přepravních firem Continental připravil přehled evropských předpisů o zimní výbavě nákladních automobilů a autobusů:
https://www.continental-pneumatiky.cz/nakladni/produkty/tires/winter-truck-tires

Přehled předpisů pro pneumatiky a sněhové řetězy v evropských zemích včetně Turecka je doplněn užitečnými praktickými postřehy, např. o pneumatikách na hnací/hnané nápravě nebo o tom, zda sebou vozit lopatu na sníh a písek. Na webu najdete také informace o tom, co znamenají symboly M+S a Alpský symbol (hora se třemi vrcholy a symbolem sněhové vločky) na bočnicích zimních pneumatik společnosti Continental.

Přepravní společnosti, které působí v Evropě, by se měly vždy informovat o právních předpisech o používání zimních pneumatik a sněhových řetězů v různých zemích. Ty se totiž někdy dost výrazně liší. Například v Německu vstoupila od 1. června 2017 v platnost změna zimních předpisů, která stanovuje nové minimální požadavky na používání pneumatik v zimě. Proto musí být nyní pneumatiky na trvale poháněných nápravách opatřeny Alpským symbolem. Přechodové období dovoluje používání pneumatik M+S vyrobených před 31. prosincem 2017 do 30. září 2024. Pro pneumatiky na přední nápravách se požadavek na alpský symbol vztahuje až od 1. července 2020. Tato změna v zákoně se netýká použití pneumatik na návěsech a přívěsech.

„Tato nové pravidla vítáme. Kladou vyšší nároky na výkon zimních pneumatik. A my – výrobce pneumatik – děláme maximum pro totéž při jejich vývoji a výrobě," říká Constantin Batsch, viceprezident oddělení Continental Truck Tires EMEA.

Zákonodárci často vyžadují, aby byla hnací náprava vybavena pneumatikami se symbolem M + S s různými hloubkami dezénu při použití v určité sezoně. Nicméně, v posledních letech se ukazuje, že počasí je stále nepředvídatelnější. Vozidla, která jsou vybavená pneumatikami pouze se symbolem M+S často v zimních podmínkách selhávají i na malých svazích. To pro přepravní společnosti znamená, že nesplní sjednané dodací lhůty.

K překonání těchto kritických situací doporučují vývojáři pneumatik značky Continental své zimní pneumatiky Scandinavia se symbolem sněhové vločky na bočnici, které jsou vyvinuté speciálně pro chladnou zimní období.

Přehled evropských předpisů o používání zimních pneumatik

Subaru Impreza nenabízí akční slevy

Součástí standardní výbavy nové generace Subaru Imprezy je systém bezpečnostních asistentů Subaru EyeSight (ES), což znamená i výhradní použití převodovky Lineartronic (CVT), s níž je propojen. Systém EyeSight ve verzi 3 byl uveden v Evropě v roce 2014 a poskytuje sedm preventivních funkcí - Pre-collision braking (preventivní brzdění před překážkou), Adaptive cruise control (adaptivní tempomat s kontrolou vzdálenosti), Lead vehicle start alert (upozornění na rozjezd vozidla vpředu po delším stání), Pre-colision throttle management (snížení rychlosti před překážkou), Lane departure warning (výstraha při vybočení z jízdního pruhu), Lane sway warning (upozornění na chování řidiče svědčící o jeho únavě) a Lane keep assist (udržování vozu v jízdním pruhu).

Interiér byl navržen s cílem nabídnout co nejlepší výhled (mj. i díky úzkým sloupkům) a optimální pozici za volantem. V interiéru tradičně charakterizuje Subaru jednoduchost a přehlednost. Hlavní přístrojový panel ale nabízí víc informací než dosud. Infotainment používá centrální 8“ displej, který lze propojit s Apple CarPlay, Android Auto a dalšími zařízeními.
Subaru je v unikátním postavení. Nemá totiž vozy na skladě, ale dodávají se jen objednaná auta s přesnou specifikací. Nemá tedy k dispozici žádné akční verze nabízené za zvýhodněnou cenu. V České republice se u nové generace Imprezy předpokládá prodej 25 vozů letos a 35 až 40 v příštím roce při výhledu na celkový prodej 1100 až 1200 vozů Subaru.

	výkon	palivo	pohon	přev.	Trend	Comfort	Executive	Sport
1,6i Lineartronic	84 kW	B	4x4	CVT	560 000	630 000	670 000	-
2,0i-S Lineartronic	115 kW	B	4x4	CVT	-	680 000	720 000	790 000

	1,6i Lineartronic	2,0i-S Lineartronic
palivo	B	B
pohon	4x4	4x4
výkon (kW/k)	84 (114)	115 (156)
točivý moment (N.m)	150	196
převodovka	7A-CVT	7A-CVT
rychlost (km/h)	180	205
zrychlení 0-100 km/h (s)	12,4	9,8
spotřeba (l/100 km)	6,2	6,6

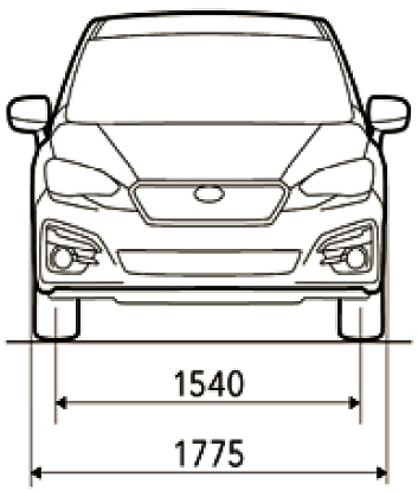

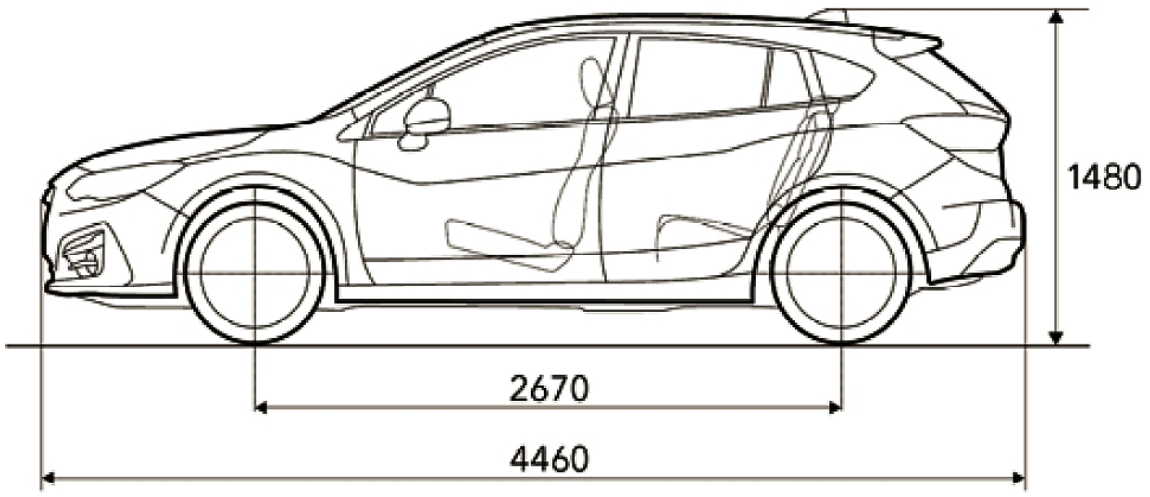

více na
www.autoweek.cz

AGC Automotive otevřela novou halu na výrobu autoskel

Novou halu s moderní linkou, která bude schopna vyrobit až 2,5 milionu kusů bočních autoskel ročně, uvedla do provozu společnost AGC Automotive Czech v Chudeřicích na Teplicku. Jeden z největších výrobců automobilových skel v Evropě investoval do nových výrobních prostor a technologií 180 milionů korun, z toho 115 milionů korun společnost použila na nákup technologií. AGC Automotive Czech ve svém závodě v Chudeřicích za posledních šest let proinvestovala 1,5 miliardy korun.

Luděk Steklý, generální ředitel AGC Automotive Czech, při slavnostním otevření haly řekl: „Vyšší nároky zákazníků na kvalitu, různorodost a komplexnost výrobků a zvyšující se počet zakázek jsou důvodem, proč jsme se rozhodli rozšířit naše výrobní prostory o novou halu. V té je nainstalovaná naše dosud nejmodernější linka, kde budeme vyrábět boční kalená skla."

Nová hala rozšíří především úvodní fázi výroby autoskel, kdy se skla připravují, řezají, obrušují a vyvrtávají se do nich otvory. Velmi moderní je řezací část linky, která má řadu vylepšení, díky nimž se zlepší zejména plynulost výroby. Ročně by linka měla zpracovat až 2,5 milionů skel.

Vybudování výrobní haly trvalo zhruba rok. „S přípravnými pracemi jsme začali v létě 2016, samotné práce byly zahájeny v lednu letošního roku. Hlavní instalační práce skončily v listopadu a dnes zahajujeme zkušební provoz," uvedl Luděk Steklý.

Díky novým výrobním prostorám vznikla také nová pracovní místa. „Linka je na vysoké úrovni robotizace a automatizace, proto jsme zde vytvořili celkem 14 nových pracovních míst. Zhruba k tisícovce pracovních míst, která jsme vytvořili za poslední dva roky, tedy přibyla další," dodal personální ředitel AGC Automotive Czech Tomáš Brokeš.

Skupina AGC je největším světovým výrobcem plochého skla. AGC Automotive Czech v Chudeřicích je největším závodem na výrobu autoskel skupiny AGC a jedním z největších a nejkomplexnějších v Evropě. Zaměstnává přes 2500 lidí.

více na
www.autoweek.cz

Tesla překvapila cenou

Týden po velkolepé prezentaci Tesla zveřejnila ceny svého elektrokamionu Semi. Základní verze kamionu přijde na 150 000 dolarů (3,2 milionu Kč), tedy mnohem méně než zněly odhady. Na tuto sumu přijde tahač s dojezdem 300 mil (480 km). Varianta s dojezdem 500 mil (800 km) bude stát 180 000 dolarů (3,85 milionu USD). Verze Founders Series s nejvyšší výbavou bude mít cenu 200 000 dolarů (4,18 milionu Kč). Kdo chce získat vozidla z první série, tedy na konci roku 2019, musí složit nevratný rezervační poplatek ve výši 20 000 USD (430 000 Kč), který se ale nezapočítává do ceny.

Kamion je vybaven systémem Autopilot, kam patří automatické nouzové brzdění, automatické udržování vozidla v jízdním pruhu a výstraha při opuštění jízdního pruhu. Vozidlo má kamery nahrazující vnější zpětná zrcátka. V cenové nabídce ale chybí výbava pro řidiče, např. místo na spaní. Tesla pro kamion uvádí akceleraci z 0 na 60 mph (96 km/h) za 5 s pro samotný tahač, pro plně naloženou soupravu o hmotnosti 36,3 t to je 20 s. Jenže pro kamion je mnohem důležitějším parametrem schopnost zpomalit a o brzdovém systému Tesla zatím mlčí.

Tesla tvrdí, že provozní náklady budou o 20 % nižší, takže dopravce po ujetí 1,6 milionu km ušetří 250 000 dolarů (5,35 milionu Kč). Srovnatelný tahač s turbodieselem v USA stojí 100 000 až 120 000 dolarů (2,14 až 2,62 milionu Kč), má průměrnou životnost 10 let a ročně spotřebuje naftu za 70 000 dolarů (1,5 milionu Kč).

Muskem uváděné parametry podle analýzy MIT pro dojezd 500 mil (800 km) vyžadují akumulátory o kapacitě 1 MWh, jehož cena by byla okolo 400 000 USD (8,6 milionu Kč). To znamená, že projekt nevychází ekonomicky nebo má Musk v rukávu zcela nové technické řešení akumulátorů. Také není jasné, kde se do konce roku 2019 vezmou dobíjecí Hyperchargery s desetinásobnou nabíjecí kapacitou než Superchargery pro osobní Tesly. Ty mají kamion dobít na 80 % za méně než půl hodiny.

více na www.autoweek.cz

Zmizelá garáž a přejeté kolo

Detektivové Allianz se od ledna do konce října letošního roku zabývali 1675 podezřelými případy pojistných událostí v hodnotě téměř 272 milionů korun. Prošetřovaných případů sice meziročně značně ubylo, ale finančně je tento rok srovnatelný s loňským. Tento nepoměr souvisí s aktuálním trendem nadhodnocování škod podvodníky.

Zastavíme-li se ještě u typických případů, kromě navyšování škod se podezřele často objevují podobné škody na drahé elektronice, u mobilních telefonů, tabletů a notebooků, které jsou uplatňovány z odpovědnosti. Osudnou těmto zařízením bývají neopatrné návštěvy, které je často omylem polijí nějakým nápojem. Realita ovšem bývá mnohdy taková, že majitel si zařízení poškodil sám a snaží se po domluvě se známým škodu uplatnit z jeho pojistky.

U dopravních nehod se zase opětovně objevují úmyslné nehody. Typické pro ně je, že k nim dochází na odlehlých místech v nočních hodinách, škoda přesahuje 100 000 Kč a aktéři se většinou znají.

I letos se ale mezi typickými případy vyskytlo několik perliček. S jedním z nich se do té doby ani ostřílení pracovníci likvidace nikdy nesetkali. Představte si, že večer přijedete ke své garáži, chcete zaparkovat, ale ona už tam nestojí. Takový příběh klient uvedl při nahlášení zmizelé nemovitosti pojišťovně. Záhady hodné mistra triku se ujali vyšetřovatelé a zjistili, že za zmizením garáže stojí sám klient. Ten ji pro havarijní stav odstranil na opakovanou výzvu místního stavebního úřadu a náklady za demolici a úklid sutin se pokusil kompenzovat na pojišťovně.

Dalšího závažného podvodu se dopustil klient se svým kamarádem, který pojišťovně nahlásil, že při couvání přehlédl jízdní kolo, které stálo za vozidlem, čímž došlo k jeho zničení. Na první pohled na tom není nic zvláštního, ale z jízdního kola se vyklubal závodní speciál s pořizovací cenou přes 100 000 Kč. Vyšetřovatelé zjistili, že majitelé vozidla i závodního kola jsou dobří známí, přičemž majitel kola je cyklokrosový závodník. Detektivové se dopátrali, že v den hlášení pojistné události se v okolí nehody konal cyklokrosový závod, kterého se majitel přejetého kola zúčastnil. Závod pro pád nedokončil a nepojištěné kolo při něm zničil. Proto vymyslel příběh, jak si skrze pojišťovnu obstarat kolo nové. Požádal svého kamaráda o službu a společně zinscenovali přejetí kola osobním vozidlem.

více na www.autoweek.cz

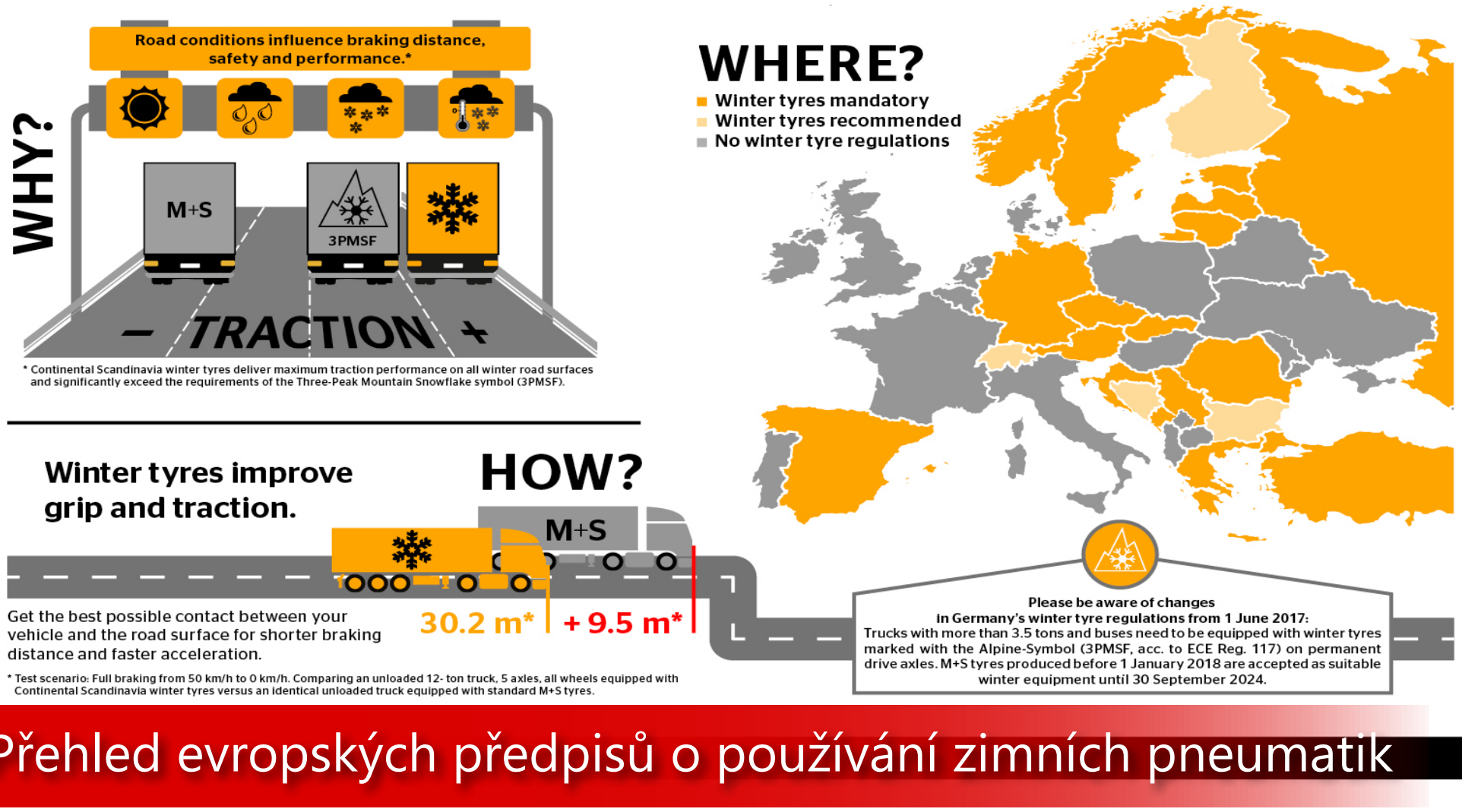

Přehled evropských předpisů o používání zimních pneumatik

Pro zákazníky z oblasti přepravních firem Continental připravil přehled evropských předpisů o zimní výbavě nákladních automobilů a autobusů: *https://www.continental-pneumatiky.cz/nakladni/produkty/tires/winter-truck-tires*

Přehled předpisů pro pneumatiky a sněhové řetězy v evropských zemích včetně Turecka je doplněn užitečnými praktickými postřehy, např. o pneumatikách na hnací/hnané nápravě nebo o tom, zda sebou vozit lopatu na sníh a písek. Na webu najdete také informace o tom, co znamenají symboly M+S a Alpský symbol (hora se třemi vrcholy a symbolem sněhové vločky) na bočnicích zimních pneumatik společnosti Continental.

Přepravní společnosti, které působí v Evropě, by se měly vždy informovat o právních předpisech o používání zimních pneumatik a sněhových řetězů v různých zemích. Ty se totiž někdy dost výrazně liší. Například v Německu vstoupila od 1. června 2017 v platnost změna zimních předpisů, která stanovuje nové minimální požadavky na používání pneumatik v zimě. Proto musí být nyní pneumatiky na trvale poháněných nápravách opatřeny Alpským symbolem. Přechodové období dovoluje používání pneumatik M+S vyrobených před 31. prosincem 2017 do 30. září 2024. Pro pneumatiky na předních nápravách se požadavek na alpský symbol vztahuje až od 1. července 2020. Tato změna v zákoně se netýká použití pneumatik na návěsech a přívěsech.

„Tato nové pravidla vítáme. Kladou vyšší nároky na výkon zimních pneumatik. A my – výrobce pneumatik – děláme maximum pro totéž při jejich vývoji a výrobě," říká Constantin Batsch, viceprezident oddělení Continental Truck Tires EMEA.

Zákonodárci často vyžadují, aby byla hnací náprava vybavena pneumatikami se symbolem M + S s různými hloubkami dezénu při použití v určité sezoně. Nicméně, v posledních letech se ukazuje, že počasí je stále nepředvídatelnější. Vozidla, která jsou vybavená pneumatikami pouze se symbolem M+S často v zimních podmínkách selhávají i na malých svazích. To pro přepravní společnosti znamená, že nesplní sjednané dodací lhůty.

K překonání těchto kritických situací doporučují vývojáři pneumatik značky Continental své zimní pneumatiky Scandinavia se symbolem sněhové vločky na bočnici, které jsou vyvinuté speciálně pro chladnou zimní období.

více na
www.autoweek.cz