50. týden 2016

AutoTablet.cz

novinky z www.autoweek.cz

pokud chcete něco navíc, stáhněte si jako pdf

AutoBest 2017 pro Seat Ateca

Seat Ateca byl zvolen jako vítěz ankety AutoBest 2017 - The Best Buy Car of Europe 2017. Organizace AutoBest byla založena v roce 2001 s revolučním konceptem hledání auta, které je tou nejlepší koupí na evropských trzích. Porota AutoBest se letos rozrostla na celkem 31 členů, takže se stala co do počtu zastoupených zemí největší nezávislou novinářskou porotou na světě.

Vítěz ankety AutoBest má být tou nejlepší nabídkou pro většinu evropských zákazníků. Porota při svém rozhodování používá transparentní volební systém vycházející z komplexní matrice 13 kritérií s různou váhou. Se ziskem 1672 bodů Ateca získala první místo o 72 bodů před Peugeotem 3008.

1. Seat Ateca 1672 bodů
2. Peugeot 3008 1600 bodů
3. Toyota CH-R 1469 bodů
4. Citroën C3 1406 bodů
5. Kia Niro 1293 bodů

„Seat Ateca přesvědčil členy poroty ve všech ohledech, což jej vyneslo do vedoucího postavení v celkovém bodovém součtu. Ateca je velmi přesvědčivým vyjádřením nové filosofie značky Seat Vytvořeno v Barceloně," řekl president poroty AutoBest Ilia Seliktar.

„Poprvé byli čtyři z pěti finalistů SUV/crossovery. To je jasným dokladem toho, že porota AutoBest reflektuje změny na složení evropského trhu. Navíc dva z finalistů jsou s hybridní technologií. Také to je pro AutoBest poprvé," řekl zakladatel a předseda AutoBest Dan Vardie.

Cena SmartBest 2016 byla přiřčena pro Peugeot i-Cockpit ve voze Peugeot 3008 SUV.

Vítězem ceny SafetyBest 2016 se stala organizace EuroNCAP.

Alejandro Agag, generální ředitel Formula E Holdings, se stal vítězem ocenění SportBest 2016.

Držitelé cen CompanyBest (Opel Group AG), ManBest (Carlos Tavares, PSA Peugeot Citroën), DesignBest (Thomas Ingenlath, Volvo Cars) a EcoBest (Opel Ampera-e) už byli oznámeni po autosalonu v Paříži. AutoBest se rozhodla letos neudělit cenu TechnoBest.

16. slavnostní vyhlášení cen AutoBest se uskuteční 1. února 2017 v Lisabonu.

více na
www.autoweek.cz

Alpine přijímá rezervace

Renault probouzí k životu značku Alpine, kterou uspal v roce 1995. Ohlášení jejího návratu podle generálního ředitele Alpine Michaela van der Sandeho vyvolalo obrovský zájem po celém světě. Proto bylo rozhodnuto sportovním nadšencům nabídnout možnost objednat si připravovanou novinku v předstihu. Po složení zálohy ve výši 2000 eur si zájemci mohou vybrat konkrétní výrobní číslo, pokud ještě bude dostupné. Předpokládaná cena vozu je v rozmezí 55 000 až 60 000 eur. Vůz zatím nebyl oficiálně představen, takže se záloha skládá na auto, o němž zájemce neví vůbec nic, dokonce ani jak se bude přesně jmenovat. První vozy by zákazníci měli dostat koncem roku 2017.

více na www.autoweek.cz

Pony car do sněhu

V bojích kategorie sportovních vozů zvaných pony cars vždy Dodge Challenger vedle Fordu Mustang a Chevroletu Camaro tahal za kratší konec. Nyní přichází s něčím, co jeho rivalové nabídnout nemohou - Challenger GT AWD má pohon všech kol. U Dodge věří, že se jim touto verzí podaří oslovit potenciální zájemce o sportovní auta i v oblastech, kde převládá nepříznivé počasí.

Dodge Challenger GT se systémem AWD převzal systém pohonu všech kol ze sedanu Dodge Charger Pursuit V8 AWD. Jenže místo motoru Hemi V8 jej pohání Pentastar V6 3,6 l se 224 kW (305 k). Převodovka je stejná, tedy osmirychlostní ZF. Za normálních okolností je pohon předních kol odpojen a Challenger GT se chová jako auto s pohonem zadních kol. Pokud si majitel Challengeru GT AWD chce užívat driftování, pak může vypnout elektronický systém řízení stability ESC a systém AWD se pak vůbec nezapojuje. Otázkou jen je, proč potom investovat do jeho koupě.

více na www.autoweek.cz

Volkswagen Amarok s motorem V6

Volkswagen Amarok přichází šest a půl roku po svém debutu v technicky a vizuálně výrazně přepracované podobě s motorem V6 a inovovaným interiérem s novými informačními a zábavními systémy. Amarok s karoserií Double Cab se posouvá od terénního pick-upu s výbavou osobního vozu do role lifestylového SUV v kabátě pick-upu.

Klasický pick-up s délkou 525 cm a šířkou 223 cm působí po modernizaci atraktivněji, takže osloví také skupiny zákazníků, kteří dosud volili velká SUV. K tomu jim nabídne třílitrový turbodiesel V6 - namísto downsizingu se zde VW Užitkové vozy vrací k heslu, že objem ničím nenahradíš. Amarok je jediným pick-upem v Evropě s motorem V6. Převodovka je osmirychlostní automatická.

Stálý pohon všech kol 4Motion je vybaven mezinápravovým diferenciálem Torsen a elektronickou uzávěrkou diferenciálu EDS, na přání i mechanickou uzávěrkou zadního diferenciálu pro jízdu v náročném terénu. Za normálních okolností je točivý moment rozdělován v poměru 40:60 %. V případě potřeby se rozdělení točivého momentu mění v závislosti na záběrových podmínkách.

Žebřinový rám Amaroku byl upraven pro jinou polohu motoru V6. V Evropě se sériově dodává řízení s posilovačem Servotronic s proměnlivou charakteristikou v závislosti na rychlosti jízdy. Zadní náprava může být ve dvou verzích - komfortnější Light se 2+1 nebo Heavy Duty se 3+2 listovými pery pro těžký provoz s celkovou hmotností až 3080 kg.

Délka ložné plochy verze Double Cab je 155 cm a šířka 162 cm (mezi podběhy zadních kol 122 cm), takže na ni lze napříč umístit jednu europaletu. Otevřený nákladový prostor má plochu 2,52 m2 a má nejnižší nakládací hranu v segmentu je 78 cm nad zemí. V každém rohu je upevňovací oko, další dvě lze objednat.

Amarok V6 se vyrábí v Hannoveru. Základní cena verze 3,0 TDI/150 kW 4Motion Comfortline je 980 009 Kč vč. DPH. Volkswagen Užitkové vozy připravuje i užitkovou verzi, ovšem jen pro vybrané zákazníky, pro něž není překážkou vyšší cena, takže nepůjde o vozidlo pro velké fleety. Double Cab ale může oslovit určitou část trhu vč. státních firem, například pro sanitky v horském terénu. Se čtyřválcovou verzí se nepočítá.

Kompletní ceník a technické údaje jsou na str. 10 (jen v pdf verzi).

Autonomní vozidlo Uber jelo na červenou

Společnost Uber vyslala do ulic San Francisca 11 autonomních vozidel Volvo XC90. Krátce poté začala přicházet hlášení o jejich nebezpečné jízdě. Jedno z nich téměř narazilo do jiného auta a jeden taxikář nafilmoval Volvo společnosti Uber jak navzdory svítícímu červenému světlu vjelo na přechod po němž šli chodci. Naštěstí se s žádným nestřetlo. Reportérka novin San Francisco Examiner Annie Gausová informovala, že před taxíkem, v němž seděla, projelo na červenou Volvo společnosti Uber a jen rychlá reakce řidiče taxíku zabránila nehodě.

Ministerstvo pro motorová vozidla státu Kalifornie (DMV) firmu Uber vyzvalo, aby experiment okamžitě ukončila a vysvětlila, jak to, že provozuje autonomní vozidla bez povolení. Společnost Uber na to reagovala zprávou, že nešlo o technickou chybu ale chybu řidiče. V rámci zkušebního programu ve vozidle vždy sedí řidič s rukama na volantu, aby zabránil kritickým situacím. DMV vedoucího autonomního programu Uberu Anthonyho Levandowskiho varoval, že v případě pokračování bez patřičného povolení zahájí proti firmě právní akce.

více na www.autoweek.cz

Projekt autonomního vozidla Google se jmenuje Waymo

Google od roku 2009 usilovně pracuje na vývoji autonomních automobilů. Disponuje flotilou autonomně jezdících vozidel, do níž patří 24 vozů Lexus RX450h a 34 vlastních prototypů. Tato vozidla od roku 2009 najezdila bez řidiče 3,7 milionu km. To je mnohem víc, než zatím dokázala absolvovat jakákoliv automobilka. Nyní tento projekt dostal nové jméno Waymo a bude přímo součástí mateřské společnosti Googlu Alphabet Inc. Nově vytvořená firma bude zastřešovat i společný projekt s automobilkou Fiat Chrysler Automobile, v jehož rámci se připravuje služba spolujízdy se 100 speciálně připravenými minivany Chrysler Pacifica Hybrid, do nichž bude zabudována technologie autonomního řízení Google.

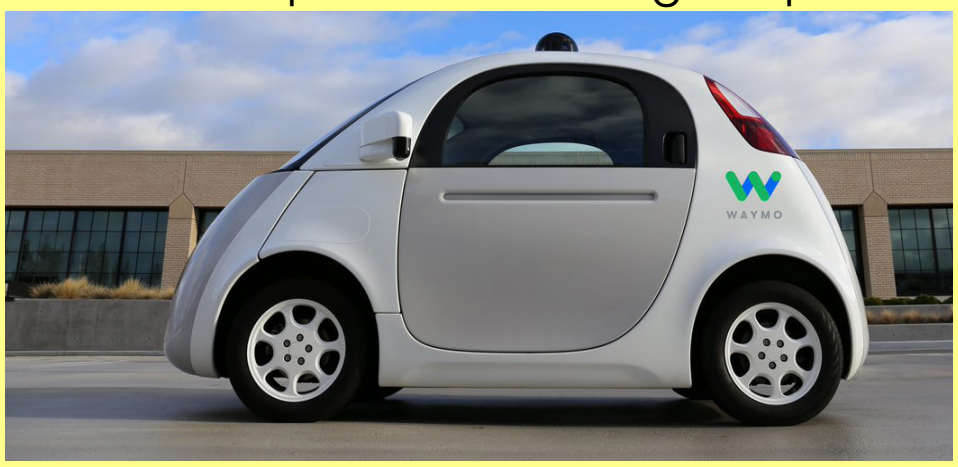

více na www.autoweek.cz

Krátce

- Aston Martin zhotoví 25 replik vozu DB4 GT, jehož se v letech 1959 až 1963 vyrobilo jen 75 kusů.
- V boji o získání kontroly na švédskou firmou Haldex porazil Knorr-Bremse společnost ZF.
- Pořadatelé v Lipsku oznámili ukončení snahy o znovuobnovení autosalonu AMI.
- Fiat Chrysler zrušil oficiální prezentaci na autosalonu v Detroitu, dá přednost výstavě CES v Las Vegas.
- ACEA požaduje prodloužení termínu pro zavádění nové testovací metodiky pro měření emisí, protože pro automobilky je údajně září 2017 nesplnitelné.

Škoda do USA? To by byla sebevražda!

Pro některá česká média je lákavá představa, že by Škoda mohla být v USA náhradou za aférou Dieselgate poznamenané jméno Volkswagen. Generální ředitel Škoda Auto Bernhard Maier počátkem roku podpořil tyto spekulace když naznačil, že automobilka by měla rozhodnutí o možném návratu do USA učinit v průběhu roku 2017. Škoda nedávno představila svůj první model použitelný pro americký trh - SUV Kodiaq, odvozující svůj název od aljašského ostrova. Škoda si také v USA zajistila práva na některé názvy svých modelů.

Jenže vedení koncernu Volkswagen o nápadu vyslat značku Škoda na americký trh nechce ani slyšet. V rozhovoru pro Automobile Magazine jeden člen představenstva VW jednoznačně prohlásil: „Můžeme dělat bláznivé věci, ale nejsme blázni. Přijít na tento obrovský, zcela nasycený trh s neznámou značku, jejíž modelová nabídka je plně orientovaná na Evropu a která v zámoří postrádá síť prodejců, by byla čistá sebevražda. Kromě toho, poslední věcí, kterou nyní Volkswagen of America potřebuje, je interní kanibalizmus mezi značkami."

Kodiaq by přímo konkuroval nedávno představenému a výhradně pro severoamerický trh vyvinutému SUV Volkswagen Atlas. Po skandálu s podváděním při měření emisí obrat společnosti Volkswagen of America do značné míry závisí na úspěchu tohoto modelu. Má se stát základem pro řadu dalších variant s různou délkou rozvoru náprav včetně verze s čistě elektrickým pohonem.

Obvykle dobře informovaný Automobile Magazine také naznačil, co můžeme od české automobilky v nejbližších měsících očekávat. Na autosalonu v Šanghaji (20. - 27. 4. 2017) se představí studie Kodiaq Coupé. Z té vzejde vůz určený pro čínský trh, který by do Evropy by mohl přijít v roce 2019.

V roce 2017 se představí nástupce modelu Yeti, což bude sourozenec Seatu Ateca s jiným designem a odlišnou výbavou, ale také vyráběný v Kvasinách. Podle Automobile Magazine se má jmenovat Polar. Jenže proč by Škoda opouštěla tak úspěšné jméno? O jménu Polar se už dlouho píše s takovou jistotou, jako před časem o Snowmanu, zatímco o jménu Kodiaq nebyla nikde ani zmínka…

Nejmenší crossover se značkou Škoda se má začít vyrábět v Číně od roku 2019 a do Evropy přijde v roce 2020. Tento vůz by měl pro snížení výrobních nákladů a prodejní ceny používat starší typ platformy PQ jako současná Fabia, takže nebude mít pohon všech kol.

Ještě dřív by se mělo objevit nové SUV s karoserií ve stylu kupé vytvořené na zcela nové modulární platformě MEB určené pro vozidla s elektrickým pohonem. Tento elektromobil se značkou Škoda by měl být veřejnosti představen v roce 2019.

více na
www.autoweek.cz

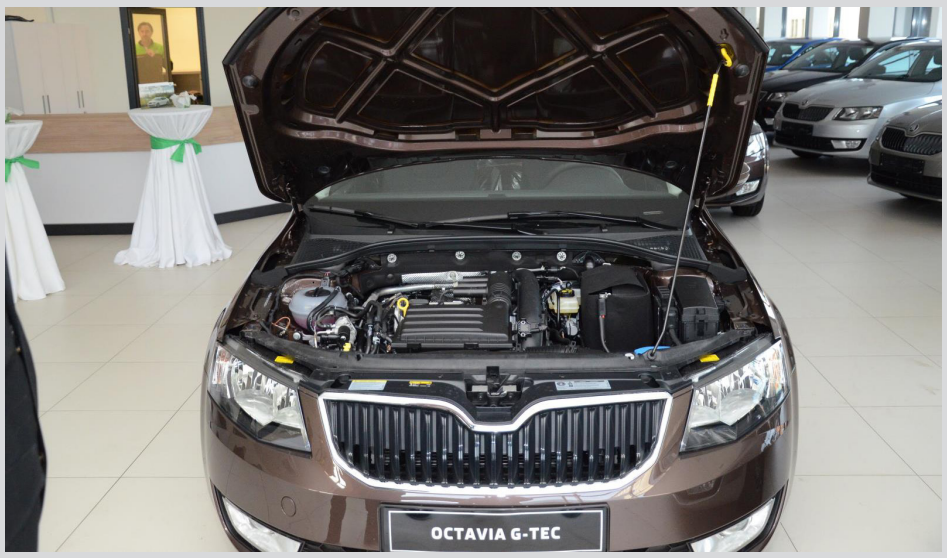

Policie má nová vozidla na CNG

První náměstek policejního prezidenta brigádní generál Martin Vondrášek v prodejně Škoda Auto Přerost a Švorc převzal 32 vozidel Škoda Octavia G-Tec. Policie zakoupením automobilů na CNG přispívá k naplňování dlouhodobé koncepce ČR v oblasti snižování produkce škodlivých emisí. V roce 2016 bylo pořízeno celkem 102 kusů těchto vozů v celkové ceně 39 665 046 Kč. Jsou určena pro policisty územních odborů a útvarů s celorepublikovou působností. Policisté v Praze a Moravskoslezském kraji také testují pět vozidel s pohonem na CNG v policejním provedení. Po vyhodnocení pilotního programu není vyloučeno, že se vozový park Policie ČR rozšíří i o další ekologická a úsporná vozidla.
více na www.autoweek.cz

Autotým představil Virat

Společnost Autotým představila další nový produkt s názvem Virat, který je určen pro autobazary. Princip produktu spočívá v zevrubné nezávislé osobní prohlídce pěti ojetých vozů odbornými rádci Autotýmu přímo v autobazaru, který si tuto službu objedná. Každý takto nezávisle prohlédnutý vůz je vizuálně označen samolepícím štítkem na předním skle. Autobazar využívající službu Virat získává možnost zařadit vybraná nezávisle prověřená vozidla do databáze společnosti Autotým, která je přednostně využívána pro klienty hledající ojetý vůz. V současnosti už produkt Virat využívá přes 30 autobazarů. Cena jednoho protokolu je 550 Kč vč. DPH.
více na www.autoweek.cz

Další aktuality 50. týdne na www.autoweek.cz:

AutoSAP a SDA vítají opatření na omlazení vozového parku
Koncern Volkswagen ocenil nejlepší učně společnosti Škoda Auto
Manpower index: Většina firem neplánuje změny v počtu zaměstnanců
Nissan má v továrně Oppama dopravu bez řidiče
Škoda Kodiaq má čelní skla z Chudeřic
Dětská dopravní nadace předala finanční příspěvky

Personalia z AUTOmakers

ZPRAVODAJSKÝ PORTÁL A ČASOPIS PRO AUTOMOBILOVÝ PRŮMYSL

Petr Neuman se loučí u Subaru

Nestor autařské scény v Čechách Petr Neuman (61) končí na pozici jednatele společností Emil Frey ČR a Subaru ČR. Od ledna 2017 jej nahradí nový manažer, kterého jmenoval švýcarský majitel. Neuman působil u Subaru od roku 1992, kdy založit import, distribuci i prodej japonské značky pod křídly švýcarské firmy Emil Frey AG.

V lednu ho nahradí Jiří Picek (46), jmenovaný švýcarskými majiteli. Přichází ze sesterské společnosti P Automobil Import, dovážející francouzské vozy a která taktéž patří do skupiny Emil Frey Automotive. Jiří Picek vystudoval strojní fakultu Technické Univerzity v Liberci. Po ukončení studia nastoupil do oddělení nákupu společnosti Škoda Auto. Působil ve společnostech Fiat ČR a Ford Motor Company, Nissan SCEE a od roku 2011 v managementu PSA Peugeot Citroën, letos pod novými majiteli přejmenované právě na P Automobil Import.

V TPCA končí prezident Kenta Koide

Prezident Toyota Peugeot Citroën Automobile (TPCA) Kenta Koide se vrací s koncem roku zpět do Japonska. Plánovaná změna přichází po druhém působení Koideho v kolínské automobilce, která vyrábí Toyotu Aygo, Peugeot 108 a Citroën C1.

Kenta Koide byl součástí manažerského týmu, který odstartoval v roce 2005 výrobu vozů v TPCA a zůstal v Kolíně až do konce roku 2007. Vrátil se jako prezident společnosti na začátku roku 2013 a provedl největšího zaměstnavatele kolínského regionu přes změnu modelů k druhé generaci zde vyráběných malých aut v roce 2014. Celkem strávil v České republice sedm let a nyní se vrací zpět do své rodné země – Japonska. Na pozici prezidenta TPCA jej vystřídá od začátku ledna 2017 Koreatsu Aoki, současný prezident Toyota Motor Manufactoring France (TMMF).

AutoTablet.cz vychází každý týden jako výběr nejdůležitějších témat z www.autoweek.cz.

Redakce:
Ing. Vladimír Rybecký (vladimir.rybecky@gmail.com)
Ing. Antonín Matějka (amatejka@autoweek.cz)
RNDr. Ivana Rybecká (rybecka@volny.cz)

Technické zpracování:
Anna Rybecká (anna.rybecka@seznam.cz)
Luděk Šipla

Partner organizace:

Tento newsletter nelze považovat za obchodní sdělení ve smyslu ust. § 2 písm. f) zákona č. 480/2004 Sb., o některých službách informační společnosti.

Pokud si AutoTablet stáhnete ve formě pdf, získáte ještě:

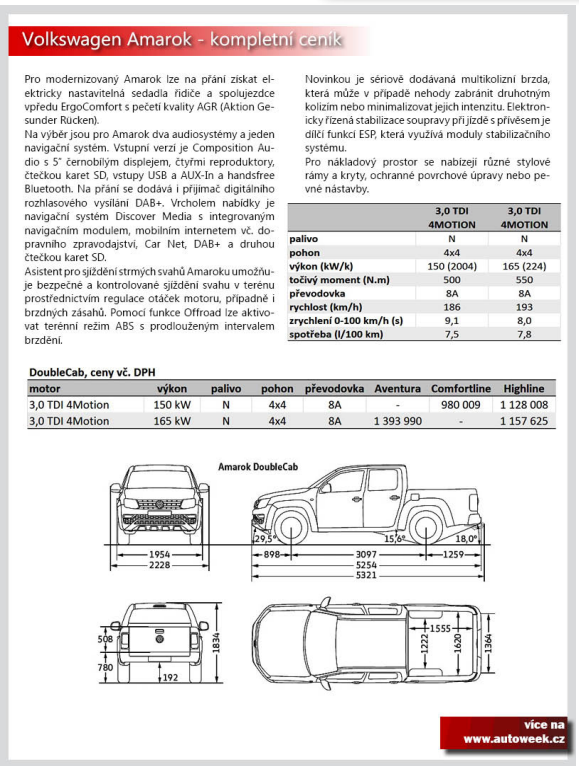

Volkswagen Amarok - kompletní ceník

Pro modernizovaný Amarok lze na přání získat elektricky nastavitelná sedadla řidiče a spolujezdce vpředu ErgoComfort s pečetí kvality AGR (Aktion Gesunder Rücken).
Na výběr jsou pro Amarok dva audiosystémy a jeden navigační systém. Vstupní verzi je Composition Audio s 5" černobílým displejem, čtyřmi reproduktory, čtečkou karet SD, vstupy USB a AUX-In a handsfree Bluetooth. Na přání se dodává i přijímač digitálního rozhlasového vysílání DAB+. Vrcholem nabídky je navigační systém Discover Media s integrovaným navigačním modulem, mobilním internetem vč. dopravního zpravodajství, Car Net, DAB+ a druhou čtečkou karet SD.
Asistent pro sjíždění strmých svahů Amaroku umožňuje bezpečné a kontrolované sjíždění svahu v terénu prostřednictvím regulace otáček motoru, případně i brzdných zásahů. Pomocí funkce Offroad lze aktivovat terénní režim ABS s prodlouženým intervalem brzdění.
Novinkou je sériově dodávaná multikolizní brzda, která může v případě nehody zabránit druhotným kolizím nebo minimalizovat jejich intenzitu. Elektronicky řízená stabilizace soupravy při jízdě s přívěsem je dílčí funkcí ESP, která využívá moduly stabilizačního systému.
Pro nákladový prostor se nabízejí různé stylové rámy a kryty, ochranné povrchové úpravy nebo pevné nástavby.

	3,0 TDI 4MOTION	3,0 TDI 4MOTION
palivo	N	N
pohon	4x4	4x4
výkon (kW/k)	150 (2004)	165 (224)
točivý moment (N.m)	500	550
převodovka	8A	8A
rychlost (km/h)	186	193
zrychlení 0-100 km/h (s)	9,1	8,0
spotřeba (l/100 km)	7,5	7,8

DoubleCab, ceny vč. DPH

motor	výkon	palivo	pohon	převodovka	Aventura	Comfortline	Highline
3,0 TDI 4Motion	150 kW	N	4x4	8A	-	980 009	1 128 008
3,0 TDI 4Motion	165 kW	N	4x4	8A	1 393 990	-	1 157 625

více na www.autoweek.cz

Volkswagen Amarok - kompletní ceník

Stát podporuje vozy s alternativním pohonem

V listopadu Ministerstvo životního prostředí (MŽP) odstartovalo příjem žádostí o dotace pro obce a kraje na nákup vozidel s alternativním pohonem. Podobnou výzvu zaměřenou na firemní vozidla již realizovalo také Ministerstvo průmyslu a obchodu (MPO), které aktuálně schválilo kritéria pro další výzvu, takže od počátku roku 2017 budou firmy moci žádat o další příspěvky na elektromobily. Podle ministra Richarda Brabce zváží Ministerstvo životního prostředí v roce 2017 rozšíření podobné dotační podpory například i pro fyzické osoby.
Ministerstvo životního prostředí rozdělí 100 milionů korun na dotacích pro obce a kraje na nákup vozidel s alternativním pohonem, konkrétně na elektromobily, plug-in hybridy a vozy na zemní plyn. Příjem žádostí potrvá do konce března příštího roku. Dotace jsou určeny obcím a krajům, které budou muset svůj zájem stvrdit přes zastupitelstva. Přesto se očekává, že zájem o peníze bude velký.
„První žádosti očekáváme spíše až po Novém roce. Podle průzkumu, který jsme si v obcích udělali v průběhu přípravy výzvy, je evidentní, že obce a města o nákup vozů s alternativním pohonem mají zájem. Z průzkumu vyplývá 57% zájem o elektromobily a plug-in hybridy (plug-in hybridy 9 % a elektromobily 48 %) a 43% o CNG. Obce a kraje mají eminentní zájem o osobní a užitková vozidla, menší o nákladní automobily a skútry," uvedl ministr životního prostředí Richard Brabec.
S podobnou výzvou přišlo i Ministerstvo průmyslu a obchodu pro firmy a podnikatele. Byla v ní zahrnuta podpora na pořízení elektromobilů. Firmy však přitom preferují vozy na CNG.
„Nejvíce jsou ve firemních flotilách zastoupena vozidla s CNG pohonem, což je důsledkem většího výběru mezi značkami, typy a modely vozidel oproti dalším alternativním pohonům. V minulosti převládala spíše užitková vozidla nad osobními, nyní je širší nabídka u osobních vozidel, zejména s nástupem Octavie s CNG pohonem," uvádí Jiří Solucev, obchodní ředitel společnosti Arval CZ.
Podle Solucева stát hraje důležitou roli možností ovlivnit nákup a provoz těchto vozidel formou daňových úlev nebo jiných zvýhodnění. Není to jen záležitost na úrovni státní, ale také regionální. Města by měla tato vozidla a jejich provoz podpořit vyhláškami usnadňujícími parkování a vjezdy do zvláštních zón.
MPO schválilo II. výzvu programu Nízkouhlíkové technologie (NUT) s podporou pořizování elektromobilů. Do konce roku 2016 bude zveřejněna výzva a příjem žádostí bude zahájen na začátku roku 2017. Výše celkové alokace II. výzvy programu NUT je 250 milionů Kč. V této výzvě budou zahrnuty další aktivity, jako akumulace energie či zavádění inovativních technologií na zpracování druhotných surovin. V rámci I. výzvy ministerstvo obdrželo 53 žádostí o přibližně 40 milionů Kč.
„Na základě zhodnocení výsledků aktuální výzvy a komplexní analýzy rozvoje alternativní dopravy v ČR zvážíme rozšíření podobné dotační podpory pro fyzické osoby. Více budeme vědět nejdříve v druhé půli roku 2017," uvedl Richard Brabec.

více na www.autoweek.cz

Stát podporuje vozy s alternativním pohonem

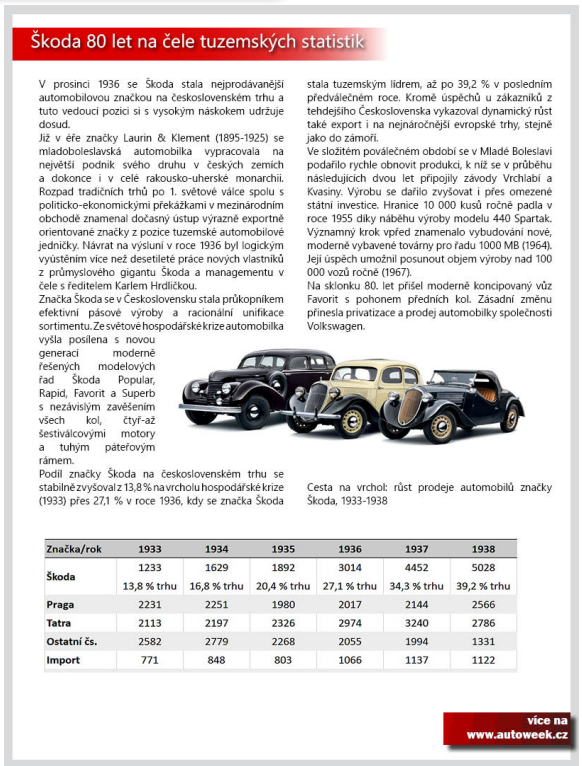

Škoda 80 let na čele tuzemských statistik

V prosinci 1936 se Škoda stala nejprodávanější automobilovou značkou na československém trhu a tuto vedoucí pozici si s vysokým náskokem udržuje dosud.
Již v éře značky Laurin & Klement (1895-1925) se mladoboleslavská automobilka vypracovala na největší podnik svého druhu v českých zemích a dokonce i v celé rakousko-uherské monarchii. Rozpad tradičních trhů po 1. světové válce spolu s politicko-ekonomickými překážkami v mezinárodním obchodě znamenal dočasný ústup výrazně exportně orientované značky z pozice tuzemské automobilové jedničky. Návrat na výsluní v roce 1936 byl logickým vyústěním více než desetileté práce nových vlastníků z průmyslového gigantu Škoda a managementu v čele s ředitelem Karlem Hrdličkou.
Značka Škoda se v Československu stala průkopníkem efektivní pásové výroby a racionální unifikace sortimentu. Ze světové hospodářské krize automobilka vyšla posilena s novou generací moderně řešených modelových řad Škoda Popular, Rapid, Favorit a Superb s nezávislým zavěšením všech kol, čtyř- až šestiválcovými motory a tuhým páteřovým rámem.
Podíl značky Škoda na československém trhu se stabilně zvyšoval z 13,8 % na vrcholu hospodářské krize (1933) přes 27,1 % v roce 1936, kdy se značka Škoda stala tuzemským lídrem, až po 39,2 % v posledním předválečném roce. Kromě úspěchů u zákazníků z tehdejšího Československa vykazoval dynamický růst také export i na nejnáročnější evropské trhy, stejně jako do zámoří.
Ve složitém poválečném období se v Mladé Boleslavi podařilo rychle obnovit produkci, k níž se v průběhu následujících dvou let připojily závody Vrchlabí a Kvasiny. Výrobu se dařilo zvyšovat i přes omezené státní investice. Hranice 10 000 kusů ročně padla v roce 1955 díky náběhu výroby modelu 440 Spartak. Významný krok vpřed znamenalo vybudování nové, moderně vybavené továrny pro řadu 1000 MB (1964). Její úspěch umožnil posunout objem výroby nad 100 000 vozů ročně (1967).
Na sklonku 80. let přišel moderně koncipovaný vůz Favorit s pohonem předních kol. Zásadní změnu přinesla privatizace a prodej automobilky společnosti Volkswagen.

Cesta na vrchol: růst prodeje automobilů značky Škoda, 1933-1938

Značka/rok	1933	1934	1935	1936	1937	1938
Škoda	1233	1629	1892	3014	4452	5028
	13,8 % trhu	16,8 % trhu	20,4 % trhu	27,1 % trhu	34,3 % trhu	39,2 % trhu
Praga	2231	2251	1980	2017	2144	2566
Tatra	2113	2197	2326	2974	3240	2786
Ostatní čs.	2582	2779	2268	2055	1994	1331
Import	771	848	803	1066	1137	1122

více na www.autoweek.cz

Škoda 80 let na čele tuzemských statistik

Škoda Zaměstnanecké sbírky pro Život dětem

Zaměstnanci společnosti Škoda Auto v rámci projektu Škoda Zaměstnanecké sbírky spolu s automobilkou podporují šest neziskových organizací. Jednou z těch, které tuto pomoc nezbytně potřebují, je nezisková organizace Život dětem.
Posláním neziskové organizace Život dětem je pomoc vedoucí ke zlepšení zdravotního stavu a kvality života vážně nemocných dětí v rámci celé České republiky. Život dětem pomáhá především dětem v domácí péči rodičů, ale také zdravotnickým a dalším dětským zařízením.
Získané finanční prostředky ze Zaměstnaneckých sbírek organizace používá na uspokojení individuálních žádostí rodičů vážně nemocných dětí, a to na základě lékařských zpráv dětí, odborných doporučení a dokladu o příjmech a výdajích rodiny. Rodiny nedostávají finanční dary, organizace přímo nakupuje dětem potřebné přístrojové vybavení, zdravotnické a kompenzační pomůcky, speciální výživu, ozdravné a rehabilitační pobyty a podobně.
Organizace pomáhá především dětem, jejichž diagnóza nezapadá do běžného rámce, s nímž počítají pojišťovny a ministerské tabulky. Postavení rodičů dětí s vážným postižením je zvláště složitá od té doby, kdy byl systém sociální pomoci potřebným v letech 2010 až 2013 zcela zdevastován během působení ministra práce a sociálních věcí Jaromíra Drábka (TOP 09).
S pomocí organizace Život dětem se rodičům daří dětem s vážným onemocněním umožnit co možná nejnormálnější způsob života - chodit do školy s jinými dětmi a věnovat se v rámci možností i různým zálibám.
Průměrné náklady na jedno dítě činí okolo 35 000 Kč. Spolu se Škoda Auto organizace Život dětem již dva roky pomáhá každý měsíc dvěma dětem. Nejedná se ovšem jen o jednorázovou pomoc, ale o dlouhodobou podporu těch, kteří ji potřebují. V prvním kole bylo potřebným rozděleno 1 130 000 Kč, v právě probíhající druhé fázi už to je více než 600 000 Kč.

více na www.autoweek.cz

Škoda Zaměstnanecké sbírky pro Život dětem

Mika Häkkinen: „Fanoušci jsou motivací"

Mistr světa F1 z let 1998 a 1999 Mika Häkkinen v Praze převzal čestný Zlatý volant za zásluhy o motoristický sport. „Je pro mne velkým privilegiem obdržet tuto trofej. Jak jsem byl informován, dosud jediným zahraničním držitelem toho ocenění byl Michael Schumacher, takže jsem na něj velmi hrdý," řekl Mika Häkkinen a odpověděl nám na několik otázek.
Co vlastně v současnosti děláte?
„Především mám pět dětí. Ty mne neustále plně zaměstnávají a činí mne šťastným. Po pracovní stránce působím jako ambasador značky Mercedes-Benz, pracuji v kampani výrobce whisky Johnny Walker Never Drink and Drive, spolupracuji s bankou UBS a pracuji pro pneumatikářskou firmu Nokkian Tires. Také spolupracuji s Valterim Bottasem, který závodí ve F1 pro Williams."
Máme za sebou nádherný závod, který rozhodoval o titulu mistra světa ve F1. Jenže se jel prakticky bez diváků. Jak důležití pro vás jako závodníka byli fanoušci kolem trati?
„Je to nesmírně důležité, velice motivující. Práce v týmu F1 je hodně náročná. Tam nepotkáte moc lidí, kteří by za vámi přišli a řekli: „Odvedl jsi skvělou práci!" Všichni jsou soustředění na to, jak se neustále zlepšovat. Je to velmi vážné a chladné prostředí. Takže když jste na závodní dráze, kde vás obklopuje spousta fanoušků, tak je to velmi vzrušující. Pomáhá vám to jet rychleji. Fanoušci vás motivují, abyste odváděl co nejlepší výkon. Samozřejmě, že F1 má miliony fanoušků u televizních obrazovek, ale ty. Lidé na tribunách vám přinášejí radost z toho, co děláte."
Jak se díváte na nečekané ukončení kariéry Nica Rosberga po zisku titulu mistra světa?
„Samozřejmě se mnoho lidí ptá proč tak mladý jezdec končí se závodením po zisku jen jednoho titulu. Já jsem bojoval s Michaelem Schumacherem a dvakrát jsem získal titul, přičemž se o tom vždy rozhodovalo až v poslední velké ceně sezony. Bylo to psychicky nesmírně náročné. Nico byl v situaci, kdy jeho největším soupeřem byl týmový kolega. To bylo mnohem těžší, protože když je váš soupeř z jiného týmu, tak víte, že všichni ve vašem týmu stojí za vámi a podporují vás. Ale když bojujete s týmovým kolegou, pak zde panuje velice složitá atmosféra a management se musí snažit, aby byli všichni spokojení. Řízení vozu F1 je věcí motivace. Pokud ji nemáte, tak ztratíte dvě tři desetiny jako nic. A pokud má Nico tento pocit, pak si myslím, že to bylo správné rozhodnutí. V jeho životě se přihodilo mnoho věcí - oženil se, narodilo se mu dítě. V jeho životě je mnoho věcí, které mu přinesou radost a o které by přišel, kdyby pokračoval v závodění."
Kdo je nejlepším jezdcem současné formule 1?
„Lewis ukázal skvělé výkony a na konci sezony odváděl skutečně vynikající práci. Měl také nějaké technické problémy a ty ho stály body. Ale vždycky, když se mne lidé ptají, kdo bude mistrem světa, tak říkám - ten nejlepší, tedy ten kdo bude mít na konci sezony nejvíc bodů. A letos to byl Nico!"

více na www.autoweek.cz

Motorsport: Rozhovor s Mikou Häkkinenem

Volkswagen Amarok - kompletní ceník

Pro modernizovaný Amarok lze na přání získat elektricky nastavitelná sedadla řidiče a spolujezdce vpředu ErgoComfort s pečetí kvality AGR (Aktion Gesunder Rücken).
Na výběr jsou pro Amarok dva audiosystémy a jeden navigační systém. Vstupní verzí je Composition Audio s 5" černobílým displejem, čtyřmi reproduktory, čtečkou karet SD, vstupy USB a AUX-In a handsfree Bluetooth. Na přání se dodává i přijímač digitálního rozhlasového vysílání DAB+. Vrcholem nabídky je navigační systém Discover Media s integrovaným navigačním modulem, mobilním internetem vč. dopravního zpravodajství, Car Net, DAB+ a druhou čtečkou karet SD.
Asistent pro sjíždění strmých svahů Amaroku umožňuje bezpečné a kontrolované sjíždění svahu v terénu prostřednictvím regulace otáček motoru, případně i brzdných zásahů. Pomocí funkce Offroad lze aktivovat terénní režim ABS s prodlouženým intervalem brzdění.

Novinkou je sériově dodávaná multikolizní brzda, která může v případě nehody zabránit druhotným kolizím nebo minimalizovat jejich intenzitu. Elektronicky řízená stabilizace soupravy při jízdě s přívěsem je dílčí funkcí ESP, která využívá moduly stabilizačního systému.
Pro nákladový prostor se nabízejí různé stylové rámy a kryty, ochranné povrchové úpravy nebo pevné nástavby.

	3,0 TDI 4MOTION	3,0 TDI 4MOTION
palivo	N	N
pohon	4x4	4x4
výkon (kW/k)	150 (2004)	165 (224)
točivý moment (N.m)	500	550
převodovka	8A	8A
rychlost (km/h)	186	193
zrychlení 0-100 km/h (s)	9,1	8,0
spotřeba (l/100 km)	7,5	7,8

DoubleCab, ceny vč. DPH

motor	výkon	palivo	pohon	převodovka	Aventura	Comfortline	Highline
3,0 TDI 4Motion	150 kW	N	4x4	8A	-	980 009	1 128 008
3,0 TDI 4Motion	165 kW	N	4x4	8A	1 393 990	-	1 157 625

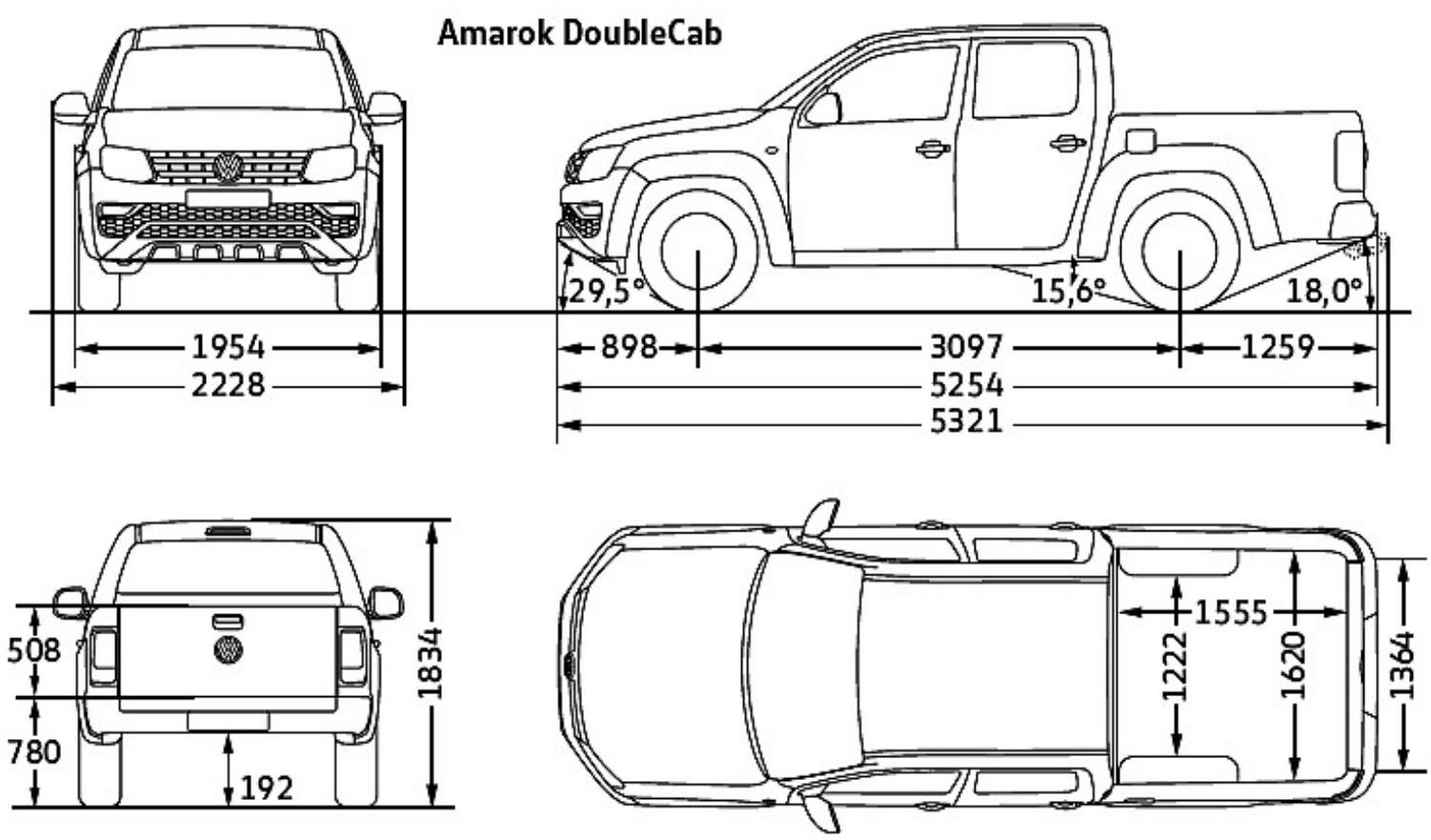

více na
www.autoweek.cz

Stát podporuje vozy s alternativním pohonem

V listopadu Ministerstvo životního prostředí (MŽP) odstartovalo příjem žádostí o dotace pro obce a kraje na nákup vozidel s alternativním pohonem. Podobnou výzvu zaměřenou na firemní vozidla již realizovalo také Ministerstvo průmyslu a obchodu (MPO), které aktuálně schválilo kritéria pro další výzvu, takže od počátku roku 2017 budou firmy moci žádat o další příspěvky na elektromobily. Podle ministra Richarda Brabce zváží Ministerstvo životního prostředí v roce 2017 rozšíření podobné dotační podpory například i pro fyzické osoby.

Ministerstvo životního prostředí rozdělí
100 milionů korun na dotacích pro obce a kraje na nákup vozidel s alternativním pohonem, konkrétně na elektromobily, plug-in hybridy a vozy na zemní plyn. Příjem žádostí potrvá do konce března příštího roku. Dotace jsou určeny obcím a krajům, které budou muset svůj zájem stvrdit přes zastupitelstva. Přesto se očekává, že zájem o peníze bude velký.

„První žádosti očekáváme spíše až po Novém roce. Podle průzkumu, který jsme si v obcích udělali v průběhu přípravy výzvy, je evidentní, že obce a města o nákup vozů s alternativním pohonem mají zájem. Z průzkumu vyplývá 57% zájem o elektromobily a plug-in hybridy (plug-in hybridy 9 % a elektromobily 48 %) a 43% o CNG. Obce a kraje mají eminentní zájem o osobní a užitková vozidla, menší o nákladní automobily a skútry," uvedl ministr životního prostředí Richard Brabec.

S podobnou výzvou přišlo i Ministerstvo průmyslu a obchodu pro firmy a podnikatele. Byla v ní zahrnuta podpora na pořízení elektromobilů. Firmy však přitom preferují vozy na CNG.

„Nejvíce jsou ve firemních flotilách zastoupena vozidla s CNG pohonem, což je důsledkem většího výběru mezi značkami, typy a modely vozidel oproti dalším alternativním pohonům. V minulosti převládala spíše užitková vozidla nad osobními, nyní je širší nabídka u osobních vozidel, zejména s nástupem Octavie s CNG pohonem," uvádí Jiří Solucev, obchodní ředitel společnosti Arval CZ.

Podle Soluceva stát hraje důležitou roli možností ovlivnit nákup a provoz těchto vozidel formou daňových úlev nebo jiných zvýhodnění. Není to jen záležitost na úrovni státní, ale také regionální. Města by měla tato vozidla a jejich provoz podpořit vyhláškami usnadňujícími parkování a vjezdy do zvláštních zón.

MPO schválilo II. výzvu programu Nízkouhlíkové technologie (NUT) s podporou pořizovaní elektromobilů. Do konce roku 2016 bude zveřejněna výzva a příjem žádostí bude zahájen na začátku roku 2017. Výše celkové alokace II. výzvy programu NUT je 250 milionů Kč. V této výzvě budou zahrnuty další aktivity, jako akumulace energie či zavádění inovativních technologií na zpracování druhotných surovin. V rámci I. výzvy ministerstvo obdrželo 53 žádostí o přibližně 40 milionů Kč.

„Na základě zhodnocení výsledků aktuální výzvy a komplexní analýzy rozvoje alternativní dopravy v ČR zvážíme rozšíření podobné dotační podpory pro fyzické osoby. Více budeme vědět nejdříve v druhé půli roku 2017," uvedl Richard Brabec.

Škoda 80 let na čele tuzemských statistik

V prosinci 1936 se Škoda stala nejprodávanější automobilovou značkou na československém trhu a tuto vedoucí pozici si s vysokým náskokem udržuje dosud.

Již v éře značky Laurin & Klement (1895-1925) se mladoboleslavská automobilka vypracovala na největší podnik svého druhu v českých zemích a dokonce i v celé rakousko-uherské monarchii. Rozpad tradičních trhů po 1. světové válce spolu s politicko-ekonomickými překážkami v mezinárodním obchodě znamenal dočasný ústup výrazně exportně orientované značky z pozice tuzemské automobilové jedničky. Návrat na výsluní v roce 1936 byl logickým vyústěním více než desetileté práce nových vlastníků z průmyslového gigantu Škoda a managementu v čele s ředitelem Karlem Hrdličkou.

Značka Škoda se v Československu stala průkopníkem efektivní pásové výroby a racionální unifikace sortimentu. Ze světové hospodářské krize automobilka vyšla posílena s novou generací moderně řešených modelových řad Škoda Popular, Rapid, Favorit a Superb s nezávislým zavěšením všech kol, čtyř-až šestiválcovými motory a tuhým páteřovým rámem.

Podíl značky Škoda na československém trhu se stabilně zvyšoval z 13,8 % na vrcholu hospodářské krize (1933) přes 27,1 % v roce 1936, kdy se značka Škoda stala tuzemským lídrem, až po 39,2 % v posledním předválečném roce. Kromě úspěchů u zákazníků z tehdejšího Československa vykazoval dynamický růst také export i na nejnáročnější evropské trhy, stejně jako do zámoří.

Ve složitém poválečném období se v Mladé Boleslavi podařilo rychle obnovit produkci, k níž se v průběhu následujících dvou let připojily závody Vrchlabí a Kvasiny. Výrobu se dařilo zvyšovat i přes omezené státní investice. Hranice 10 000 kusů ročně padla v roce 1955 díky náběhu výroby modelu 440 Spartak. Významný krok vpřed znamenalo vybudování nové, moderně vybavené továrny pro řadu 1000 MB (1964). Její úspěch umožnil posunout objem výroby nad 100 000 vozů ročně (1967).

Na sklonku 80. let přišel moderně koncipovaný vůz Favorit s pohonem předních kol. Zásadní změnu přinesla privatizace a prodej automobilky společnosti Volkswagen.

Cesta na vrchol: růst prodeje automobilů značky Škoda, 1933-1938

Značka/rok	1933	1934	1935	1936	1937	1938
Škoda	1233 13,8 % trhu	1629 16,8 % trhu	1892 20,4 % trhu	3014 27,1 % trhu	4452 34,3 % trhu	5028 39,2 % trhu
Praga	2231	2251	1980	2017	2144	2566
Tatra	2113	2197	2326	2974	3240	2786
Ostatní čs.	2582	2779	2268	2055	1994	1331
Import	771	848	803	1066	1137	1122

více na
www.autoweek.cz

Škoda Zaměstnanecké sbírky pro Život dětem

Zaměstnanci společnosti Škoda Auto v rámci projektu Škoda Zaměstnanecké sbírky spolu s automobilkou podporují šest neziskových organizací. Jednou z těch, které tuto pomoc nezbytně potřebují, je nezisková organizace Život dětem.

Posláním neziskové organizace Život dětem je pomoc vedoucí ke zlepšení zdravotního stavu a kvality života vážně nemocných dětí v rámci celé České republiky. Život dětem pomáhá především dětem v domácí péči rodičů, ale také zdravotnickým a dalším dětským zařízením.

Získané finanční prostředky ze Zaměstnaneckých sbírek organizace používá na uspokojení individuálních žádostí rodičů vážně nemocných dětí, a to na základě lékařských zpráv dětí, odborných doporučení a dokladu o příjmech a výdajích rodiny. Rodiny nedostávají finanční dary, organizace přímo nakupuje dětem potřebné přístrojové vybavení, zdravotnické a kompenzační pomůcky, speciální výživu, ozdravné a rehabilitační pobyty a podobně.

Organizace pomáhá především dětem, jejichž diagnóza nezapadá do běžného rámce, s nímž počítají pojišťovny a ministerské tabulky. Postavení rodičů dětí s vážným postižením je zvláště složitá od té doby, kdy byl systém sociální pomoci potřebným v letech 2010 až 2013 zcela zdevastován během působení ministra práce a sociálních věcí Jaromíra Drábka (TOP 09).

S pomocí organizace Život dětem se rodičům daří dětem s vážným onemocněním umožnit co možná nejnormálnější způsob života - chodit do školy s jinými dětmi a věnovat se v rámci možností i různým zálibám.

Průměrné náklady na jedno dítě činí okolo 35 000 Kč. Spolu se Škoda Auto organizace Život dětem již dva roky pomáhá každý měsíc dvěma dětem. Nejedná se ovšem jen o jednorázovou pomoc, ale o dlouhodobou podporu těch, kteří ji potřebují. V prvním kole bylo potřebným rozděleno 1 130 000 Kč, v právě probíhající druhé fázi už to je více než 600 000 Kč.

více na
www.autoweek.cz

Mika Häkkinen: „Fanoušci jsou motivací“

Mistr světa F1 z let 1998 a 1999 Mika Häkkinen v Praze převzal čestný Zlatý volant za zásluhy o motoristický sport. „Je pro mne velkým privilegiem obdržet tuto trofej. Jak jsem byl informován, dosud jediným zahraničním držitelem toho ocenění byl Michael Schumacher, takže jsem na něj velmi hrdý,“ řekl Mika Häkkinen a odpověděl nám na několik otázek.

Co vlastně v současnosti děláte?

„Především mám pět dětí. Ty mne neustále plně zaměstnávají a činí mne šťastným. Po pracovní stránce působím jako ambasador značky Mercedes-Benz, pracuji v kampani výrobce whisky Johnny Walker Never Drink and Drive, spolupracuji s bankou UBS a pracuji pro pneumatikářskou firmu Nokkian Tires. Také spolupracuji s Valterim Bottasem, který závodí ve F1 pro Williams.“

Máme za sebou nádherný závod, který rozhodoval o titulu mistra světa ve F1. Jenže se jel prakticky bez diváků. Jak důležití pro vás jako závodníka byli fanoušci kolem trati?

„Je to nesmírně důležité, velice motivující. Práce v týmu F1 je hodně náročná. Tam nepotkáte moc lidí, kteří by za vámi přišli a řekli: „Odvedl jsi skvělou práci!“ Všichni jsou soustředění na to, jak se neustále zlepšovat. Je to velmi vážné a chladné prostředí. Takže když jste na závodní dráze, kde vás obklopuje spousta fanoušků, tak je to velmi vzrušující. Pomáhá vám to jet rychleji. Fanoušci vás motivují, abyste odváděl co nejlepší výkon. Samozřejmě, že F1 má miliony fanoušků u televizních obrazovek, ale ty. Lidé na tribunách vám přinášejí radost z toho, co děláte.“

Jak se díváte na nečekané ukončení kariéry Nica Rosberga po zisku titulu mistra světa?

„Samozřejmě se mnoho lidí ptá proč tak mladý jezdec končí se závoděním po zisku jen jednoho titulu. Já jsem bojoval s Michaelem Schumacherem a dvakrát jsem získal titul, přičemž se o tom vždy rozhodovalo až v poslední velké ceně sezony. Bylo to psychicky nesmírně náročné. Nico byl v situaci, kdy jeho největším soupeřem byl týmový kolega. To bylo mnohem těžší, protože když je váš soupeř z jiného týmu, tak víte, že všichni ve vašem týmu stojí za vámi a podporují vás. Ale když bojujete s týmovým kolegou, pak zde panuje velice složitá atmosféra a management se musí snažit, aby byli všichni spokojení. Řízení vozu F1 je věcí motivace. Pokud ji nemáte, tak ztratíte dvě tři desetiny jako nic. A pokud má Nico tento pocit, pak si myslím, že to bylo správné rozhodnutí. V jeho životě se přihodilo mnoho věcí - oženil se, narodilo se mu dítě. V jeho životě je mnoho věcí, které mu přinesou radost a o které by přišel, kdyby pokračoval v závodění.“

Kdo je nejlepším jezdcem současné formule 1?

„Lewis ukázal skvělé výkony a na konci sezony odváděl skutečně vynikající práci. Měl také nějaké technické problémy a ty ho stály body. Ale vždycky, když se mne lidé ptají, kdo bude mistrem světa, tak říkám - ten nejlepší, tedy ten kdo bude mít na konci sezony nejvíc bodů. A letos to byl Nico!“

více na
www.autoweek.cz